GENEXの特長

- 新しい継手構造でNS形と比べ施工性が大幅に向上
- 外面塗装の耐食性向上により長寿命を実現
- 呼び径75～450までラインアップ
- NS形ダクタイル鉄管と同等の耐震性能を確保

管路布設コストの低減

新しい継手構造により施工性が向上し、従来より狭い掘削溝内での施工が可能
（素掘り施工の場合）

呼び径250、掘削幅65cm
レバーホイスト1台で挿入可能

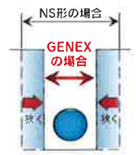

掘削幅の比較
（呼び径75は除く）

GENEXの継手構造と施工性の向上

(1) 直管

- プッシュオン形式の採用によりT頭ボルトの締め付けが不要
- NS形より小さい挿入力で接合可能
- 曲げ接合も可能

直管

挿入力低減のメカニズム

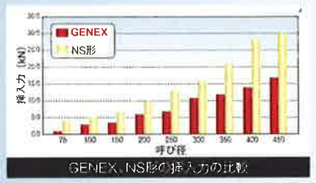

GENEX、NS形の挿入力の比較

(2) 異形管

- 施工の融通性を考慮しメカニカル形式を採用
- メタルタッチの採用によりT頭ボルト締め付け時のトルク管理が不要
- K形の半分のT頭ボルトで水密性を確保

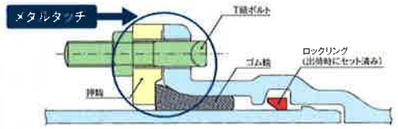

T頭ボルトの本数

呼び径	K形	GENEX
75	4	2
100	4	2
150	8	3
200	6	3
250	8	4
300	8	4
350	10	5
400	12	6
450	12	6

異形管

ロックリングはストッパで拡大しており、現場での拡大作業が不要。

(3) 切管ユニット

- 切管ユニット（P-Link、G-Link）により溝加工なしで3DkN以上の離脱防止性能を確保（D:呼び径）
- 爪にC-Protectを施すことにより長期にわたる確実な離脱防止性能を確保

①P-Link
（直管受口への接合用）

P-Link

②G-Link
（異形管受口への接合用）

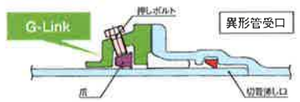

G-Link

※1 切管ユニットの対象口径は呼び径75～300
※2 呼び径350～450はNS形と同じ切管用挿し口リングを採用

新しい外面耐食仕様 "C-Protect"により長寿命を実現

- 外面には亜鉛合金溶射に封孔処理を施した耐食層を形成
- 部分的に鉄部が露出しても耐食層の自己防食により防食機能を維持
- 山地を除く国土の95%で100年以上の期待ができる防食設計

※上水道の場合

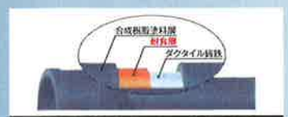

外面耐食仕様C-Protect（イメージ図）

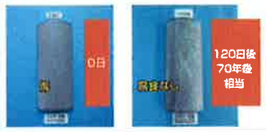

腐食促進試験結果（複合サイクル試験）

GENEXバルブをラインアップ

- 異形管と同じ継手形式を採用（両受と受挿し形式をラインアップ）
  ※受挿し（呼び径75～300）両受（呼び径75～400）
- 管路として一様な耐震性と施工性を実現
- 外面はC-Protectにより長寿命を実現

GENEXバルブ

異形管ラインアップ

管路を安全・確実なパイプラインとして維持するには、埋設環境へのハイレベルな対応力が必要とされます。クボタでは、さまざまな地形状況下においてもスムーズな配管を実現させる異形管の開発をはじめ、水質対策・防食対策などを随所に施し、次世代に継承できるパイプラインの構築に大きく貢献しています。

主な工具

※お問い合わせはクボタ建設まで

■ GX 形－75

●直　管

品　名	呼び径×寸法 (mm×M)	質　量 (kg)	単　価（円）	
			内面モルタルライニング	内面粉体塗装
GX　1種管	75×4	66.2	34,070	34,070
S種管	75×4	55.7	27,320	27,320

●直管価格には、接合部品（ゴム輪、ロックリング、ロックリングホルダ）の価格を含みます。

●異形管

品　名	呼び径×寸法 (mm×mm)	質　量 (kg)	単　価（円）
			内面粉体塗装
二受T字管	75×75	21.3	35,500
曲管	75×90°	14.0	24,480
	75×45°	13.2	20,520
	75×22　1/2°	12.6	20,170
	75×11　1/4°	12.3	19,590
	75×5　5/8°	12.3	19,590
両受曲管	75×45°	15.9	32,750
	75×22　1/2°	15.4	30,460
フランジ付きT字管	75×75　7.5K	19.6	37,640
	75×75　10K	18.1	42,340
	75×75　16K	18.9	44,640
浅層埋設形フランジ付きT字管	75×75　7.5K	19.3	37,640
	75×75　10K	17.8	42,340
	75×75　16K	18.5	44,640
うず巻式フランジ付きT字管	75×75　7.5K	24.9	61,200
	75×75　10K	23.4	65,900
	75×75　16K	24.1	68,200
継ぎ輪	75	20.8	54,010
短管1号	75　7.5K	11.8	24,330
	75　10K	10.3	29,030
	75　16K	11.0	31,330
短管2号	75　7.5K	9.66	17,290
	75　10K	8.17	21,990
	75　16K	8.89	24,290
帽	75	7.90	30,460
両受短管	75	14.2	39,640
乙字管	75×300H	19.9	41,150
	75×450H	22.5	46,350

●異形管価格には、ロックリング、ロックリングストッパの価格を含みます。
●異形管には、以下のいずれかの接合部品が必要となります。
（＊本体価格には含まれておりませんので、別途計上願います。）
・切管挿し口への接合…切管ユニット（G－Link セット）
・上記以外…接合セット（異形管・ソフトシール弁用）
●フランジは形式２（GF 形）。

●ソフトシール仕切弁（キャップ式）

品　名	呼び径×寸法 (mm)	質　量 (kg)	3種（10K）（円）
受挿し	75	30	136,400
両受	75	32	143,200

●外ネジソフトシール仕切弁（丸ハンドル式）

品　名	呼び径×寸法 (mm)	質　量 (kg)	3種（10K）（円）
受挿し	75	33	186,400
両受	75	35	193,300

●ソフトシール仕切弁価格には、ロックリング、ロックリングストッパの価格を含みます。
●ソフトシール仕切弁には、以下のいずれかの接合部品が必要となります。
（＊本体価格には含まれておりませんので、別途計上願います。）
・切管挿し口への接合…切管ユニット（G－Link セット）
・上記以外…接合セット（異形管・ソフトシール弁用）

●接合部品

品　名	呼び径×寸法 (mm)		単　価（円）
接合セット（異形管・ソフトシール弁用）	75		4,120
ライナ（ライナボード含む）	75		4,430

●接合セット価格には、ゴム輪、押輪、T 頭ボルトナット（M16･100×2本）の価格を含みます。

●切管ユニット

品　名	呼び径×寸法 (mm)		単　価（円）
P－Linkセット	75		21,230
G－Linkセット	75		19,580
挿し口リング	75		6,220
防食キャップ	75		2,150

● P－Link セットは、切管挿し口を直管受口に接合する際に使用します。P－Link セットには、ゴム輪、P－Link 本体の価格を含みます。
● G－Link セットは、切管挿し口を異形管・ソフトシール弁の受口に接合する際に使用します。G－Link セットには、ゴム輪、G－Link 本体、T 頭ボルトナット（M16・100×4 本）の価格を含みます。

■ GX 形－100

●直　管

品　名	呼び径×寸法 (mm×M)	質　量 (kg)	単　価（円）	
			内面モルタルライニング	内面粉体塗装
GX　1種管	100×4	85.8	43,930	43,930
S種管	100×4	71.9	41,090	41,090

●直管価格には、接合部品（ゴム輪、ロックリング、ロックリングホルダ）の価格を含みます。

●異形管

品　名	呼び径×寸法 (mm×mm)	質　量 (kg)	単　価（円）
			内面粉体塗装
二受T字管	100×75	25.1	43,230
	100×100	27.7	49,270
受挿し片落管	100×75	15.4	29,150
挿し受片落管	100×75	14.7	26,320
曲管	100×90°	18.4	33,590
	100×45°	17.1	28,700
	100×22　1/2°	16.4	27,470
	100×11　1/4°	16.0	26,090
	100×5　5/8°	16.0	26,090
両受曲管	100×45°	20.4	45,540
	100×22　1/2°	19.7	43,630
フランジ付きT字管	100×75　7.5K	23.5	45,080
	100×75　10K	22.0	49,780
	100×75　16K	22.7	52,080
浅層埋設形フランジ付きT字管	100×75　7.5K	23.7	46,300
	100×75　10K	22.3	51,000
	100×75　16K	23.0	53,300
うず巻式フランジ付きT字管	100×75　7.5K	30.2	72,140
	100×75　10K	28.7	76,840
	100×75　16K	29.4	79,140
継ぎ輪	100	26.0	65,800
短管1号	100　7.5K	14.6	30,370
	100　10K	12.9	35,170
	100　16K	14.1	37,570
短管2号	100　7.5K	12.2	20,800
	100　10K	10.4	25,600
	100　16K	11.6	28,000
帽	100	10.2	36,500
両受短管	100	17.7	50,490
乙字管	100×300H	26.1	55,630
	100×450H	29.4	62,190

●異形管価格には、ロックリング、ロックリングストッパの価格を含みます。
●異形管には、以下のいずれかの接合部品が必要となります。
（＊本体価格には含まれておりませんので、別途計上願います。）
・切管挿し口への接合…切管ユニット（G－Link セット）
・上記以外…接合セット（異形管・ソフトシール弁用）
●フランジは形式 2（GF 形）。

●ソフトシール仕切弁（キャップ式）

品　名	呼び径×寸法 (mm)	質　量 (kg)	3種（10K）（円）
受挿し	100	40	164,600
両受	100	41	174,000

●外ネジソフトシール仕切弁（丸ハンドル式）

品　名	呼び径×寸法 (mm)	質　量 (kg)	3種（10K）（円）
受挿し	100	45	232,800
両受	100	47	242,100

●ソフトシール仕切弁価格には、ロックリング、ロックリングストッパの価格を含みます。
●ソフトシール仕切弁には、以下のいずれかの接合部品が必要となります。
（＊本体価格には含まれておりませんので、別途計上願います。）
・切管挿し口への接合…切管ユニット（G－Link セット）
・上記以外…接合セット（異形管・ソフトシール弁用）

●接合部品

品　名	呼び径×寸法 (mm)		単　価（円）
接合セット（異形管・ソフトシール弁用）	100		5,270
ライナ（ライナボード含む）	100		5,610

●接合セット価格には、ゴム輪、押輪、T 頭ボルトナット（M20・100×2本）の価格を含みます。

●切管ユニット

品　名	呼び径×寸法 (mm)		単　価（円）
P－Linkセット	100		24,700
G－Linkセット	100		22,040
挿し口リング	100		6,690
防食キャップ	100		2,440

● P－Link セットは、切管挿し口を直管受口に接合する際に使用します。P－Link セットには、ゴム輪、P－Link 本体の価格を含みます。
● G－Link セットは、切管挿し口を異形管・ソフトシール弁の受口に接合する際に使用します。G－Link セットには、ゴム輪、G－Link 本体、T 頭ボルトナット（M20・100×4 本）の価格を含みます。

■ GX 形－150

●直　管

品　名	呼び径×寸法 (mm×M)	質　量 (kg)	単　価（円）	
			内面モルタルライニング	内面粉体塗装
GX　1種管	150×5	153	79,860	79,860
S種管	150×5	136	71,280	71,280

●直管価格には、接合部品（ゴム輪、ロックリング、ロックリングホルダ）の価格を含みます。

●異形管

品　名	呼び径×寸法 (mm×mm)	質　量 (kg)	単　価（円）
			内面粉体塗装
二受T字管	150×75	35.0	52,670
	150×100	37.8	60,850
	150×150	45.7	66,770
受挿し片落管	150×100	22.4	37,970
挿し受片落管	150×100	20.6	35,720
曲管	150×90°	31.2	49,280
	150×45°	28.0	41,890
	150×22　1/2°	26.3	38,890
	150×11　1/4°	25.1	34,910
	150×5　5/8°	25.1	34,910
両受曲管	150×45°	32.5	60,530
	150×22　1/2°	30.9	56,830
フランジ付きT字管	150×75　7.5K	33.6	56,640
	150×75　10K	32.1	61,340
	150×75　16K	32.8	63,640
浅層埋設形フランジ付きT字管	150×75　7.5K	34.6	59,390
	150×75　10K	33.2	64,090
	150×75　16K	33.9	66,390
うず巻式フランジ付きT字管	150×75　7.5K	41.9	94,890
	150×75　10K	40.4	99,590
	150×75　16K	41.2	101,890
継ぎ輪	150	41.7	90,010
短管1号	150　7.5K	22.3	38,430
	150　10K	21.6	43,230
	150　16K	23.8	45,630
短管2号	150　7.5K	18.4	29,680
	150　10K	17.7	34,480
	150　16K	19.9	36,880
帽	150	16.7	47,150
両受短管	150	27.6	65,690
乙字管	150×300H	42.5	82,350
	150×450H	47.8	91,210

●異形管価格には、ロックリング、ロックリングストッパの価格を含みます。
●異形管には、以下のいずれかの接合部品が必要となります。
（＊本体価格には含まれておりませんので、別途計上願います。）
・切管挿し口への接合…切管ユニット（G－Link セット）
・上記以外…接合セット（異形管・ソフトシール弁用）
●フランジは形式２（GF 形）。

●ソフトシール仕切弁（キャップ式）

品　名	呼び径×寸法 (mm)	質　量 (kg)	3種（10K）（円）
受挿し	150	69	260,000
両受	150	71	266,300

●外ネジソフトシール仕切弁（丸ハンドル式）

品　名	呼び径×寸法 (mm)	質　量 (kg)	3種（10K）（円）
受挿し	150	84	376,900
両受	150	86	383,200

●ソフトシール仕切弁価格には、ロックリング、ロックリングストッパの価格を含みます。
●ソフトシール仕切弁には、以下のいずれかの接合部品が必要となります。
（＊本体価格には含まれておりませんので、別途計上願います。）
・切管挿し口への接合…切管ユニット（G－Link セット）
・上記以外…接合セット（異形管・ソフトシール弁用）

●接合部品

品　名	呼び径×寸法 (mm)		単　価（円）
接合セット（異形管・ソフトシール弁用）	150		7,480
ライナ（ライナボード含む）	150		8,570

●接合セット価格には、ゴム輪、押輪、T 頭ボルトナット（M20・100×3本）の価格を含みます。

●切管ユニット

品　名	呼び径×寸法 (mm)		単　価（円）
P－Linkセット	150		35,520
G－Linkセット	150		27,110
挿し口リング	150		7,840
防食キャップ	150		3,280

●P－Link セットは、切管挿し口を直管受口に接合する際に使用します。P－Link セットには、ゴム輪、P－Link 本体の価格を含みます。
●G－Link セットは、切管挿し口を異形管・ソフトシール弁の受口に接合する際に使用します。G－Link セットには、ゴム輪、G－Link 本体、T 頭ボルトナット（M20・100×6 本）の価格を含みます。

■ GX 形－200

●直　管

品　名	呼び径×寸法 (mm×M)	質　量 (kg)	単　価（円）	
			内面モルタルライニング	内面粉体塗装
GX　1種管	200×5	202	104,620	104,620
S種管	200×5	179	93,170	93,170

●直管価格には、接合部品（ゴム輪、ロックリング、ロックリングホルダ）の価格を含みます。

●異形管

品　名	呼び径×寸法 (mm×mm)	質　量 (kg)	単　価（円）
			内面粉体塗装
二受T字管	200×100	49.2	80,600
	200×150	57.0	87,270
	200×200	64.6	101,190
受挿し片落管	200×150	31.3	55,880
挿し受片落管	200×150	31.9	52,040
曲管	200×90°	47.4	77,150
	200×45°	40.9	61,530
	200×22　1/2°	37.6	55,570
	200×11　1/4°	35.9	55,420
	200×5　5/8°	35.9	55,420
両受曲管	200×45°	44.6	84,370
	200×22　1/2°	41.3	77,640
フランジ付きT字管	200×75　7.5K	44.3	81,430
	200×75　10K	42.8	86,130
	200×75　16K	43.6	88,430
浅層埋設形フランジ付きT字管	200×75　7.5K	47.0	84,170
	200×75　10K	45.5	88,870
	200×75　16K	46.2	91,170
うず巻式フランジ付きT字管	200×75　7.5K	54.6	136,960
	200×75　10K	53.1	141,660
	200×75　16K	53.9	143,960
継ぎ輪	200	52.5	108,080
短管1号	200　7.5K	28.9	49,920
	200　10K	27.6	54,920
	200　16K	30.7	57,320
短管2号	200　7.5K	26.3	41,470
	200　10K	25.0	46,470
	200　16K	28.2	48,870
帽	200	22.3	60,160
両受短管	200	35.0	82,840
乙字管	200×300H	62.9	118,310
	200×450H	71.3	133,900

●異形管価格には、ロックリング、ロックリングストッパの価格を含みます。
●異形管には、以下のいずれかの接合部品が必要となります。
（＊本体価格には含まれておりませんので、別途計上願います。）
・切管挿し口への接合…切管ユニット（G－Link セット）
・上記以外…接合セット（異形管・ソフトシール弁用）
●フランジは形式２（GF 形）。

●ソフトシール仕切弁（キャップ式）

品　名	呼び径×寸法 (mm)	質　量 (kg)	3種（10K）（円）
受挿し	200	101	375,500
両受	200	101	387,100

●外ネジソフトシール仕切弁（丸ハンドル式）

品　名	呼び径×寸法 (mm)	質　量 (kg)	3種（10K）（円）
受挿し	200	118	518,800
両受	200	118	530,400

●ソフトシール仕切弁価格には、ロックリング、ロックリングストッパの価格を含みます。
●ソフトシール仕切弁には、以下のいずれかの接合部品が必要となります。
（＊本体価格には含まれておりませんので、別途計上願います。）
・切管挿し口への接合…切管ユニット（G－Link セット）
・上記以外…接合セット（異形管・ソフトシール弁用）

●接合部品

品　名	呼び径×寸法 (mm)		単　価（円）
接合セット（異形管・ソフトシール弁用）	200		9,450
ライナ（ライナボード含む）	200		11,810

●接合セット価格には、ゴム輪、押輪、T 頭ボルトナット（M20・100×3本）の価格を含みます。

●切管ユニット

品　名	呼び径×寸法 (mm)		単　価（円）
P－Linkセット	200		46,640
G－Linkセット	200		36,600
挿し口リング	200		8,820
防食キャップ	200		3,820

●P－Link セットは、切管挿し口を直管受口に接合する際に使用します。P－Link セットには、ゴム輪、P－Link 本体の価格を含みます。
●G－Link セットは、切管挿し口を異形管・ソフトシール弁の受口に接合する際に使用します。G－Link セットには、ゴム輪、G－Link 本体、T 頭ボルトナット（M20・100×6 本）の価格を含みます。

■ GX 形－250

●直　管

品　名	呼び径×寸法 (mm×M)	質　量 (kg)	単　価（円）	
			内面モルタルライニング	内面粉体塗装
GX　1種管	250×5	250	129,240	129,240
S種管	250×5	222	114,630	114,630

●直管価格には、接合部品（ゴム輪、ロックリング、ロックリングホルダ）の価格を含みます。

●異形管

品　名	呼び径×寸法 (mm×mm)	質　量 (kg)	単　価（円）
			内面粉体塗装
二受T字管	250×100	61.3	96,810
	250×150	70.3	106,710
	250×250	84.8	130,120
受挿し片落管	250×200	42.4	70,410
挿し受片落管	250×200	42.8	73,170
曲管	250×90°	67.4	107,290
	250×45°	55.9	82,650
	250×22　1/2°	49.6	74,690
	250×11　1/4°	46.6	70,410
	250×5　5/8°	46.6	70,410
両受曲管	250×45°	58.6	105,030
	250×22　1/2°	51.8	96,000
フランジ付きT字管	250×75　7.5K	56.7	101,010
	250×75　10K	55.2	105,710
	250×75　16K	56.0	108,010
浅層埋設形フランジ付きT字管	250×75　7.5K	60.3	104,530
	250×75　10K	58.8	109,230
	250×75　16K	59.5	111,530
うず巻式フランジ付きT字管	250×75　7.5K	69.0	168,940
	250×75　10K	67.5	173,640
	250×75　16K	68.2	175,940
継ぎ輪	250	63.5	131,200
短管1号	250　7.5K	38.2	66,440
	250　10K	37.5	71,540
	250　16K	43.3	74,040
短管2号	250　7.5K	39.6	54,600
	250　10K	38.9	59,700
	250　16K	44.7	62,200
帽	250	29.6	75,310
両受短管	250	43.1	102,120
乙字管	250×300H	86.3	158,700
	250×450H	97.7	178,880

●異形管価格には、ロックリング、ロックリングストッパの価格を含みます。
●異形管には、以下のいずれかの接合部品が必要となります。
（＊本体価格には含まれておりませんので、別途計上願います。）
・切管挿し口への接合…切管ユニット（G－Link セット）
・上記以外…接合セット（異形管・ソフトシール弁用）
●フランジは形式 2（GF 形）。

●ソフトシール仕切弁（キャップ式）

品　名	呼び径×寸法 (mm)	質　量 (kg)	3種（10K）（円）
受挿し	250	147	550,000
両受	250	143	563,700

●外ネジソフトシール仕切弁（丸ハンドル式）

品　名	呼び径×寸法 (mm)	質　量 (kg)	3種（10K）（円）
受挿し	250	173	783,800
両受	250	169	797,400

●ソフトシール仕切弁価格には、ロックリング、ロックリングストッパの価格を含みます。
●ソフトシール仕切弁には、以下のいずれかの接合部品が必要となります。
（＊本体価格には含まれておりませんので、別途計上願います。）
・切管挿し口への接合…切管ユニット（G－Link セット）
・上記以外…接合セット（異形管・ソフトシール弁用）

●接合部品

品　名	呼び径×寸法 (mm)		単　価（円）
接合セット（異形管・ソフトシール弁用）	250		11,750
ライナ（ライナボード含む）	250		12,530

●接合セット価格には、ゴム輪、押輪、T 頭ボルトナット（M20・100×4本）の価格を含みます。

●切管ユニット

品　名	呼び径×寸法 (mm)		単　価（円）
P－Linkセット	250		60,810
G－Linkセット	250		42,350
挿し口リング	250		10,290
防食キャップ	250		5,030

●P－Link セットは、切管挿し口を直管受口に接合する際に使用します。P－Link セットには、ゴム輪、P－Link 本体の価格を含みます。
●G－Link セットは、切管挿し口を異形管・ソフトシール弁の受口に接合する際に使用します。G－Link セットには、ゴム輪、G－Link 本体、T 頭ボルトナット（M20・100×8 本）の価格を含みます。

■ GX 形－300

●直　管

品　名	呼び径×寸法 (mm×M)	質　量 (kg)	単　価（円）	
			内面モルタルライニング	内面粉体塗装
GX　1種管	300×6	366	213,410	245,620
S種管	300×6	346	188,140	227,450

●直管価格には、接合部品（ゴム輪、ロックリング、ロックリングホルダ）の価格を含みます。

●異形管

品　名	呼び径×寸法 (mm×mm)	質　量 (kg)	単　価（円）
			内面粉体塗装
二受T字管	300×100	79.4	134,980
	300×150	88.6	149,720
	300×200	100	165,020
	300×300	128	203,750
受挿し片落管	300×100	59.8	111,290
	300×150	60.3	112,680
	300×200	60.9	114,210
	300×250	60.6	113,530
挿し受片落管	300×100	48.2	87,690
	300×150	50.6	91,250
	300×200	50.8	93,480
	300×250	50.1	91,990
曲管	300×90°	86.7	148,510
	300×45°	75.2	113,620
	300×22　1/2°	68.5	103,090
	300×11　1/4°	63.4	97,720
	300×5　5/8°	61.5	94,770
両受曲管	300×45°	85.6	154,410
	300×22　1/2°	79.6	143,910
フランジ付きT字管	300×75　7.5K	73.5	133,110
	300×75　10K	72.0	137,810
	300×75　16K	72.7	140,110
	300×100　7.5K	76.6	138,570
	300×100　10K	74.8	143,370
	300×100　16K	76.0	145,770
うず巻式フランジ付きT字管	300×75　7.5K	89.8	232,540
	300×75　10K	88.3	237,240
	300×75　16K	89.0	239,540
	300×100　7.5K	95.2	242,350
	300×100　10K	93.5	247,150
	300×100　16K	94.7	249,550
排水T字管	300×100	99.7	210,800
継ぎ輪	300	102	167,390
短管1号	300　7.5K	54.8	99,900
	300　10K	52.0	105,000
	300　16K	60.3	107,500
短管2号	300　7.5K	49.3	74,700
	300　10K	46.5	79,800
	300　16K	54.8	82,300
帽	300	48.1	112,500
両受短管	300	67.0	120,840
乙字管	300×300H	118	229,480
	300×450H	132	258,620

●異形管価格には、ロックリング、ロックリングストッパの価格を含みます。
●異形管には、以下のいずれかの接合部品が必要となります。
（＊本体価格には含まれておりませんので、別途計上願います。）
・切管挿し口への接合…切管ユニット（G－Link セット）
・上記以外…接合セット（異形管・ソフトシール弁用）
●フランジは形式２（GF 形）。

●ソフトシール仕切弁（キャップ式）

品　名	呼び径×寸法 (mm)	質　量 (kg)	3種（10K）（円）
受挿し	300	218	874,300
両受	300	225	918,300

●ソフトシール仕切弁価格には、ロックリング、ロックリングストッパの価格を含みます。
●ソフトシール仕切弁には、以下のいずれかの接合部品が必要となります。
（＊本体価格には含まれておりませんので、別途計上願います。）
・切管挿し口への接合…切管ユニット（G－Link セット）
・上記以外…接合セット（異形管・ソフトシール弁用）

●接合部品

品　名	呼び径×寸法 (mm)		単　価 (円)
接合セット（異形管・ソフトシール弁用）	300		16,190
ライナ（ライナボード含む）	300		29,280

●接合セット価格には、異形管用ゴム輪、押輪、T 頭ボルトナット（M20・110×4 本）の価格を含みます。

●切管ユニット

品　名	呼び径×寸法 (mm)		単　価 (円)
P－Linkセット	300		96,130
G－Linkセット	300		63,200
挿し口リング タッピンねじタイプ	300		17,790
タッピンねじタイプ（継ぎ輪用）	300		18,490
防食キャップ	300		8,230

●P－Link セットは、切管挿し口を直管受口に接合する際に使用します。P－Link セットには、ゴム輪、P－Link 本体の価格を含みます。
●G－Link セットは、切管挿し口を異形管・ソフトシール弁の受口に接合する際に使用します。G－Link セットには、ゴム輪、G－Link 本体、T 頭ボルトナット（M20・110×8 本）の価格を含みます。
●タッピンねじタイプ（継ぎ輪用）は、S 種管と継ぎ輪を接合する場合のみ使用できます。

■ GX 形－350

●直　管

品　名	呼び径×寸法 (mm×M)	質　量 (kg)	単　価（円）	
			内面モルタルライニング	内面粉体塗装
GX　1種管	350×6	428	232,610	266,410
S種管	350×6	404	205,370	247,280

●直管価格には、接合部品（ゴム輪、ロックリング、ロックリングホルダ）の価格を含みます。

●異形管

品　名	呼び径×寸法 (mm×mm)	質　量 (kg)	単　価（円）
			内面粉体塗装
二受T字管	350×250	129	212,320
	350×350	160	256,440
受挿し片落管	350×150	74.7	141,520
	350×200	75.5	138,860
	350×250	75.5	142,220
	350×300	72.1	130,340
挿し受片落管	350×150	63.6	107,120
	350×200	64.0	110,630
	350×250	63.4	113,300
	350×300	70.5	122,720
曲管	350×90°	111	187,560
	350×45°	93.2	143,350
	350×22　1/2°	83.0	129,110
	350×11　1/4°	75.9	122,050
	350×5　5/8°	73.2	118,140
両受曲管	350×45°	104	178,370
	350×22　1/2°	94.5	161,490
フランジ付きT字管	350×75　7.5K	86.0	155,670
	350×75　10K	84.5	160,370
	350×75　16K	85.2	162,670
	350×100　7.5K	89.5	161,340
	350×100　10K	87.7	166,140
	350×100　16K	88.9	168,540
うず巻式フランジ付きT字管	350×75　7.5K	105	274,320
	350×75　10K	104	279,020
	350×75　16K	104	281,320
	350×100　7.5K	111	288,100
	350×100　10K	109	292,900
	350×100　16K	111	295,300
排水T字管	350×150	127	253,360
継ぎ輪	350	117	196,600
短管1号	350　7.5K	66.5	123,430
	350　10K	61.1	128,630
	350　16K	71.8	131,330
短管2号	350　7.5K	62.4	102,580
	350　10K	57.0	107,780
	350　16K	69.7	110,480
帽	350	59.0	135,340
両受短管	350	77.5	132,960

●異形管価格には、ロックリング、ロックリングストッパの価格を含みます。
●異形管には、接合セット（異形管・ソフトシール弁用）が必要となります。
（＊本体価格には含まれておりませんので、別途計上願います。）
●フランジは形式２（GF 形）。

●ソフトシール仕切弁（キャップ式）

品　名	呼び径×寸法 (mm)	質　量 (kg)	3種（10K）（円）
両受	350	298	1,155,300

●ソフトシール仕切弁価格には、ロックリング、ロックリングストッパの価格を含みます。
●ソフトシール仕切弁には、接合セット（異形管・ソフトシール弁用）が必要となります。
（＊本体価格には含まれておりませんので、別途計上願います。）

●接合部品

品　名	呼び径×寸法 (mm)		単　価（円）
接合セット（異形管・ソフトシール弁用）	350		22,360
ライナ（ライナボード含む）	350		32,290
挿し口リング			
タッピンねじタイプ	350		19,370
タッピンねじタイプ（継ぎ輪用）	350		21,820

●接合セット価格には、ゴム輪、押輪、T 頭ボルトナット（M20・110×5 本）の価格を含みます。
●タッピンねじタイプ（継ぎ輪用）は、S 種管と継ぎ輪を接合する場合のみ使用できます。

■ GX 形－400

●直　管

品　名	呼び径×寸法 (mm×M)	質　量 (kg)	単　価（円）	
			内面モルタルライニング	内面粉体塗装
GX　1種管	400×6	543	292,640	334,850
S種管	400×6	461	247,120	297,240

●直管価格には、接合部品（ゴム輪、ロックリング、ロックリングホルダ）の価格を含みます。

●ソフトシール仕切弁（キャップ式）

品　名	呼び径×寸法 (mm)	質　量 (kg)	3種（10K）(円)
両　受	400	397	1,550,900

●ソフトシール仕切弁価格には、ロックリング、ロックリングストッパの価格を含みます。
●ソフトシール仕切弁には、接合セット（異形管・ソフトシール弁用）が必要となります。
（＊本体価格には含まれておりませんので、別途計上願います。）

●異形管

品　名	呼び径×寸法 (mm×mm)	質　量 (kg)	単　価（円）
			内面粉体塗装
二受T字管	400×300	172	237,300
	400×400	202	278,370
受挿し片落管	400×200	94.3	151,270
	400×300	90.6	142,330
	400×350	86.9	157,670
挿し受片落管	400×200	81.0	131,960
	400×300	87.1	137,240
	400×350	85.0	150,290
曲管	400×90°	146	225,340
	400×45°	118	160,640
	400×22　1/2°	102	139,250
	400×11　1/4°	93.4	129,100
	400×5　5/8°	90.0	123,380
両受曲管	400×45°	130	204,000
	400×22　1/2°	116	181,370
フランジ付きT字管	400×75　7.5K	104	166,980
	400×75　10K	103	171,680
	400×75　16K	104	173,980
	400×100　7.5K	108	174,130
	400×100　10K	106	178,930
	400×100　16K	107	181,330
排水T字管	400×150	149	272,050
継ぎ輪	400	140	199,960
短管1号	400　7.5K	79.8	124,880
	400　10K	77.4	130,080
	400　16K	94.0	132,780
短管2号	400　7.5K	78.4	108,650
	400　10K	76.0	113,850
	400　16K	92.6	116,550
帽	400	72.9	140,150
両受短管	400	92.0	144,330

●異形管価格には、ロックリング、ロックリングストッパの価格を含みます。
●異形管には、接合セット（異形管・ソフトシール弁用）が必要となります。
（＊本体価格には含まれておりませんので、別途計上願います。）
●フランジは形式２（GF 形）。

●接合部品

品　名	呼び径×寸法 (mm)		単　価 (円)
接合セット（異形管・ソフトシール弁用）	400		26,630
ライナ（ライナボード含む）	400		42,850
挿し口リング			
タッピンねじタイプ	400		20,780
タッピンねじタイプ（継ぎ輪用）	400		25,000

●接合セット価格には、ゴム輪、押輪、T 頭ボルトナット（M20・110×6本）の価格を含みます。
●タッピンねじタイプ（継ぎ輪用）は、S 種管と継ぎ輪を接合する場合のみ使用できます。

■ GX 形－450

●直　管

品　名	呼び径×寸法 (mm×M)	質　量 (kg)	単　価（円）	
			内面モルタルライニング	内面粉体塗装
GX　1種管	450×6	641	345,090	395,180
S種管	450×6	549	293,620	353,520

●直管価格には、接合部品（ゴム輪、ロックリング、ロックリングホルダ）の価格を含みます。

●異形管

品　名	呼び径×寸法 (mm×mm)	質　量 (kg)	単　価（円）
			内面粉体塗装
二受T字管	450×300	193	297,520
	450×450	242	369,630
受挿し片落管	450×300	109	194,080
	450×400	101	181,780
挿し受片落管	450×300	104	175,420
	450×400	101	177,840
曲管	450×90°	183	299,820
	450×45°	142	216,100
	450×22　1/2°	121	186,650
	450×11　1/4°	109	171,890
	450×5　5/8°	104	164,600
両受曲管	450×45°	154	289,340
	450×22　1/2°	134	258,400
フランジ付きT字管	450× 75　7.5K	118	209,450
	450× 75　10K	117	214,150
	450× 75　16K	117	216,450
	450×100　7.5K	123	217,690
	450×100　10K	121	222,490
	450×100　16K	122	224,890
排水T字管	450×200	178	348,800
継ぎ輪	450	160	258,840
短管1号	450　7.5K	94.3	167,390
	450　10K	90.7	172,890
	450　16K	113.0	175,490
短管2号	450　7.5K	96.4	151,510
	450　10K	92.8	157,010
	450　16K	115.0	159,610
帽	450	86.9	184,110
両受短管	450	103	193,580

●異形管価格には、ロックリング、ロックリングストッパの価格を含みます。
●異形管には、接合セット（異形管用）が必要となります。
（＊本体価格には含まれておりませんので、別途計上願います。）
●フランジは形式２（GF 形）。

●接合部品

品　名	呼び径×寸法 (mm)		単　価 (円)
接合セット（異形管用）	450		31,360
ライナ（ライナボード含む）	450		47,420
挿し口リング			
タッピンねじタイプ	450		23,780
タッピンねじタイプ（継ぎ輪用）	450		30,990

●接合セット価格には、ゴム輪、押輪、T 頭ボルトナット（M20・110×6 本）の価格を含みます。
●タッピンねじタイプ（継ぎ輪用）は、S 種管と継ぎ輪を接合する場合のみ使用できます。

■ GX 形フランジレス T 字管・補修弁

● GX 形フランジレス T 字管

品　　名	呼び径×寸法 (mm×mm)	質　量 (kg)	単　価（円） 内面粉体塗装 外面 C-Protect
GX形フランジレスT字管	75×75	21.0	99,470
	100×75	25.5	115,840
	150×75	36.3	137,140
	200×75	44.8	182,000
	250×75	63.4	231,910

●上記価格には、GX 形ロックリング、ロックリングストッパの価格を含みます。
●異形管には、以下のいずれかの接合部品が必要となります。
（＊本体価格には含まれておりませんので、別途計上願います。）
・切管挿し口への接合…切管ユニット（G－Link セット）
・上記以外…接合セット（異形管用）

● GX 形接合部品

品　　名	呼び径×寸法 (mm)		単　価 (円)
接合セット（異形管用）	75		4,120
	100		5,270
	150		7,480
	200		9,450
	250		11,750

●接合セットには、ゴム輪、押輪、T 頭ボルトナットの価格を含みます。

●フランジレス T 字管用補修弁

品　　名	呼び径×面間 (mm)	質　量 (kg)	単　価 (円)
フランジレスT字管用補修弁	①75　標準	11.0	95,800
	②75　＋100	13.0	144,200
	③75　＋200	15.0	158,600

● FCD 製、内外面粉体塗装、レバー式、2 種（7.5K）
フランジ仕様は形式 2　7.5K
●上記価格には、ゴムリング、甲丸ゴムの価格を含みます。

● GX 形切管ユニット

品　　名	呼び径×寸法 (mm)		単　価 (円)
G－Link セット	75		19,580
	100		22,040
	150		27,110
	200		36,600
	250		42,350

●G-Linkセットは、切管挿し口を異形管の受口に接合する際に使用します。
G-Linkセットには、ゴム輪、G-Link本体、T頭ボルトナットの価格を含みます。

● GX 形フランジレス T 字管用附属品
（フランジレス T 字管用補修弁接合用）

品　　名	呼び径×寸法 (mm)		単　価 (円)
GX形フランジレスT字管用附属品セット	75		20,850

●上記価格は、GX 形フランジレス T 字管とフランジレス T 字管用補修弁を接合する付属品セット（割りリング、押えリング、ストッパ）の価格です。

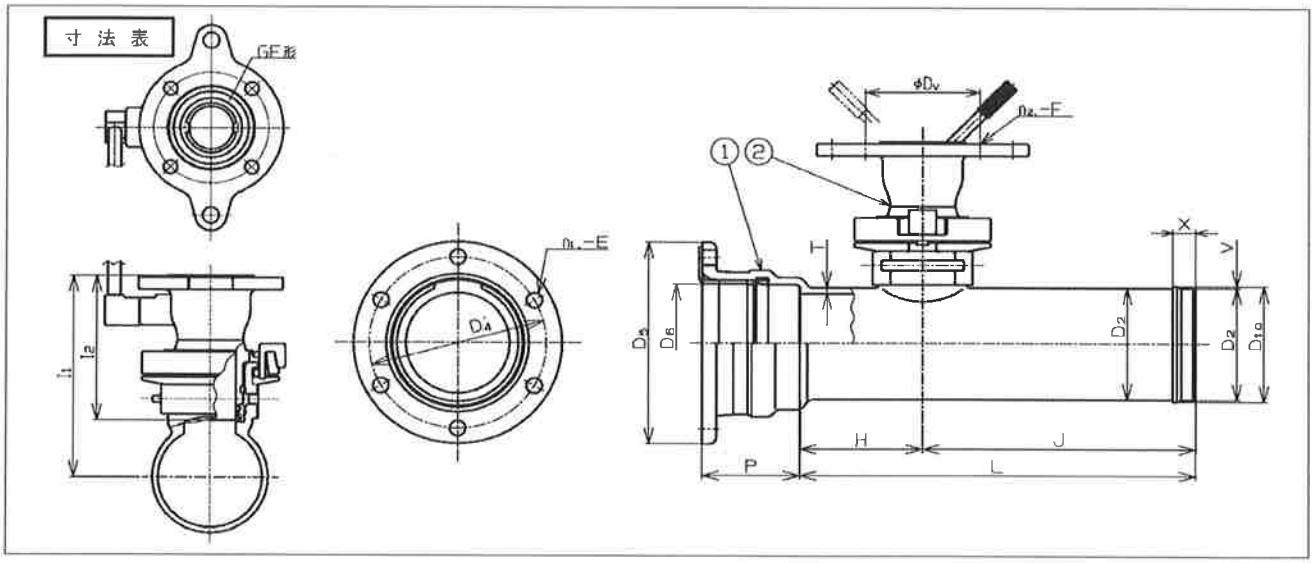

①G X形フランジレスT字管　②フランジレスT字管用補修弁

呼び径	T	D_2	D'_4	D_5	D_6	V	X	P	n_1-E	H	J	L	l_1※	l_2※	Dv	n_2-F
75	8	93	172	210	100.8	2.5	33	136.5	4-19	180	400	580	273.5	231	168	4-19
100	8	118	202	244	126.8	3	33	137.5	4-23	180	400	580	285.5	231	168	4-19
150	8.5	169	259	305	177.8	3	33	142	6-23	180	400	580	311.5	231	168	4-19
200	9.5	220	308	354	229	3	33	144	6-23	180	420	600	336.5	231	168	4-19
250	10.5	271.6	363	409	280.6	3	35.4	145	8-23	180	420	600	362.5	231	168	4-19

※　上記 l_1、l_2 寸法は、補修弁面間が『標準』タイプの場合の寸法となります。

■ GX 形メタルシート仕切弁

● GX 形メタルシート仕切弁［SE-GS］

呼び径（mm）	3 種（10K）（円）	参考質量（kg）
75	190,800	41
100	237,400	51
150	366,000	97
200	479,400	132
250	732,800	187
300	1,016,700	270

●内面粉体塗装、外面 C-Protect です。
●上記価格には、ロックリング、ロックリングストッパの価格を含みます。
●配管時には以下いずれかの接合部品が別途必要となります。
・切管挿し口への接合…切管ユニット（G-Link セット）
・上記以外…接合セット（異形管・ソフトシール弁用）
●両受になります。
●４種（16K）は取り扱いございません。

JWWA B122 準拠

●構造図

全　体

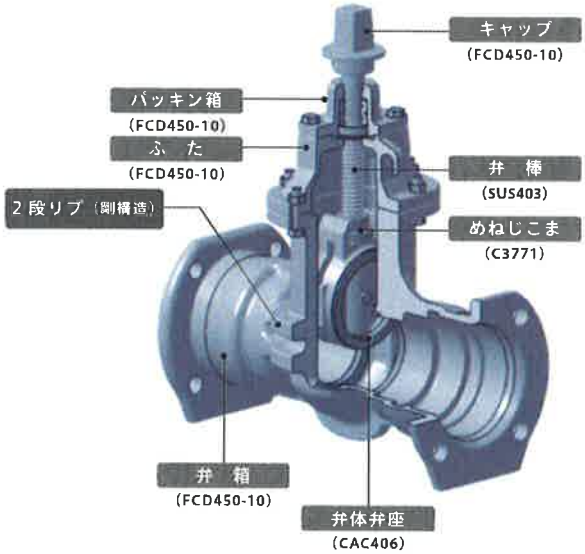

弁　体

●寸法表

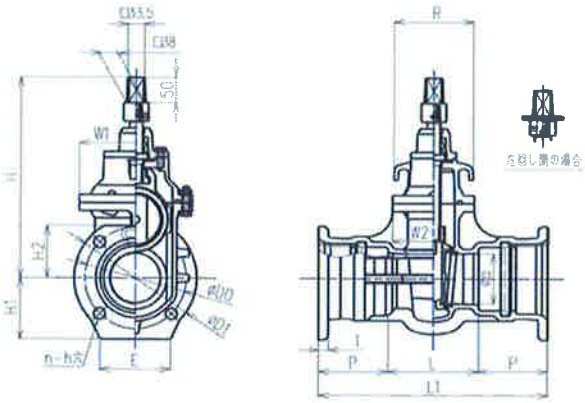

単位：mm

呼び径	d	L	L1	P	D1	D0	n	h	H	H1	H2	T	E	W1	W2	R
75	75	180	453	136.5	210	172	4	19	336	105	94	18	120	195	152	150
100	100	180	455	137.5	244	202	4	23	391	122	104	19	140	225	163	156
150	150	220	504	142.0	305	259	6	23	467	153	–	20	170	304	219	216
200	200	260	548	144.0	354	308	6	23	549	177	–	21	200	358	236	232
250	250	300	590	145.0	409	363	8	23	665	205	–	22	240	418	264	260
300	300	400	700	150.0	477	431	8	23	747	239	–	23	280	492	286	284

GX形

■ GX 形－500

●直　管

品　名	呼び径×寸法 (mm×M)	質　量 (kg)	単　価（円） 内面粉体塗装
GX　S 種 管	500×6	699	417,300

●直管には、接合セットが必要となります。
（＊本体価格には含まれておりませんので、別途計上願います。）

●異形管

品　名	呼び径×寸法 (mm×mm)	質　量 (kg)	単　価（円） 内面粉体塗装
二受T字管	500×400	381	495,300
	500×500	426	553,800
受挿し片落管	500×300	190	271,700
	500×450	227	324,610
挿し受片落管	500×300	163	233,090
	500×450	208	297,440
曲　管	500×90°	307	439,010
	500×45°	238	309,400
	500×22　1/2°	223	289,900
	500×11　1/4°	224	291,200
	500×5　5/8°	224	291,200
両受曲管	500×45°	261	495,040
	500×22　1/2°	228	463,840
フランジ付きT字管	500×75　7.5K	229	332,170
	500×75　10K	228	365,390
	500×75　16K	229	365,390
	500×100　7.5K	231	335,130
	500×100　10K	230	368,640
	500×100　16K	231	368,640
排水T字管	500×200	290	414,700
継ぎ輪	500	213	276,900
短管1号	500　7.5K	146	196,700
	500　10K	142	216,370
	500　16K	170	216,370
短管2号	500　7.5K	164	220,100
	500　10K	160	242,110
	500　16K	188	242,110
栓	500	78.5	130,570

●異形管には、接合セットが必要となります。
（＊本体価格には含まれておりませんので、別途計上願います。）
また、栓に必要な付属品の内容は他の異形管とは異なります。
（ゴム輪［1個］、T頭ボルトナット（M20・120）［14本］が必要です。）
●フランジは形式2（GF形）。

●接合部品

品　名	呼び径×寸法 (mm)		単　価 (円)
接合セット	500		56,540
接合セット(栓用)	500		20,210
GX押輪	500		27,460
GXロックリング	500		13,970
GXゴム輪	500		5,900
GXバックアップリング	500		7,810
SUS304 T頭ボルトナット	M20×120 @1,930×6本		11,580
挿しロリング リベットタイプ	500		43,340
ライナ	500		50,970

●接合セット価格には、押輪、ロックリング、ゴム輪、バックアップリング、SUS304 T頭ボルトナット（M20・120×6本）の価格を含みます。
●接合セット（栓用）価格には、ゴム輪、SUS304 T頭ボルトナット（M20・120×14本）の価格を含みます。
● GX押輪、GXロックリング、GXゴム輪、GXバックアップリング、SUS304 T頭ボルトナットの価格は単独販売時価格です。（接合セットに含まれる価格とは異なります。）

■ GX 形－600

●直　管

品　名	呼び径×寸法 (mm×M)	質　量 (kg)	単　価（円） 内面粉体塗装
G X　S 種 管	600×6	966	555,450

●直管には、接合セットが必要となります。
（＊本体価格には含まれておりませんので、別途計上願います。）

●異形管

品　名	呼び径×寸法 (mm×mm)	質　量 (kg)	単　価（円） 内面粉体塗装
二　受　T　字　管	600×400	498	647,400
	600×600	571	742,300
受　挿　し　片　落　管	600×400	254	363,220
	600×500	290	414,700
挿　し　受　片　落　管	600×400	220	314,600
	600×500	278	397,540
曲　管	600×90°	415	593,450
	600×45°	314	408,200
	600×22　1/2°	289	375,700
	600×11　1/4°	288	374,400
	600×5　5/8°	288	374,400
両　受　曲　管	600×45°	346	653,120
	600×22　1/2°	295	601,120
フランジ付きT字管	600×75　7.5K	294	425,120
	600×75　10K	292	467,630
	600×75　16K	293	467,630
	600×100　7.5K	296	428,080
	600×100　10K	294	470,890
	600×100　16K	295	470,890
排　水　T　字　管	600×200	365	521,950
継　ぎ　輪	600	267	347,100
短　管　1　号	600　7.5K	199	265,700
	600　10K	200	292,270
	600　16K	235	292,270
短　管　2　号	600　7.5K	207	276,100
	600　10K	207	303,710
	600　16K	243	303,710
栓	600	118	210,540

●異形管には、接合セットが必要となります。
（＊本体価格には含まれておりませんので、別途計上願います。）
また、栓に必要な付属品の内容は他の異形管とは異なります。
（ゴム輪［1個］、T頭ボルトナット（M20・120）［14本］が必要です。）
●フランジは形式2（GF形）。

●接合部品

品　名	呼び径×寸法 (mm)		単　価 (円)
接合セット	600		63,090
接合セット(栓用)	600		21,180
G　X　押　輪	600		31,970
GXロックリング	600		15,400
G X ゴ ム 輪	600		6,960
GXバックアップリング	600		8,030
S U S 3 0 4 T頭ボルトナット	M20×120 @ 1,930×6本		11,580
挿し口リング リベットタイプ	600		48,730
ラ　イ　ナ	600		66,500

●接合セット価格には、押輪、ロックリング、ゴム輪、バックアップリング、SUS304 T頭ボルトナット（M20・120×6本）の価格を含みます。
●接合セット（栓用）価格には、ゴム輪、SUS304 T頭ボルトナット（M20・120×14本）の価格を含みます。
● GX押輪、GXロックリング、GXゴム輪、GXバックアップリング、SUS304 T頭ボルトナットの価格は単独販売時価格です。（接合セットに含まれる価格とは異なります。）