■メカポリPPジョイント（MP-98P）

●ポリ管とポリ管との接合金具

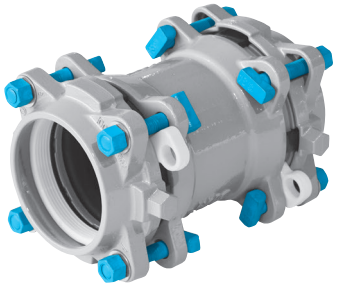

呼び径	価格（円）	寸法（mm）			
		PEP外径	L_1	L	有効長
50	49,360	63	120	246	11
75	57,550	90	130	250	11
100	88,000	125	150	290	14
150	129,550	180	170	334	19
200	298,960	250	200	400	29

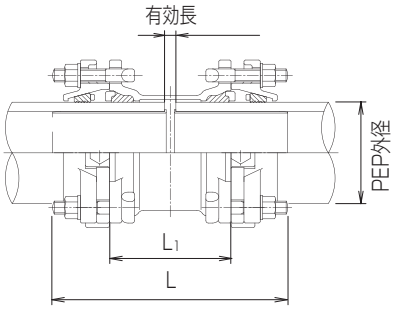

■メカポリPPジョイント片落（MP-98P）

●ポリ管とポリ管との接合金具

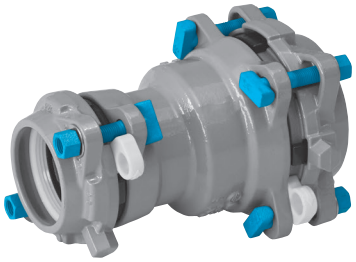

呼び径	価格（円）	寸法（mm）				
		PEP外径	PEP外径	L_1	L	有効長
75× 50	54,140	90	63	138	261	24.0
100× 75	73,740	125	90	160	290	32.5
150×100	116,410	180	125	196	348	52.5
200×150	228,860	250	180	235	417	74.0

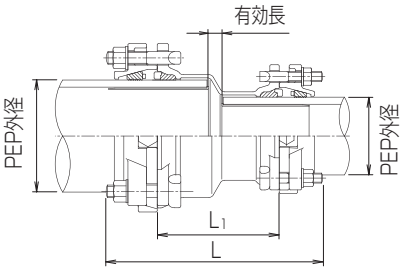

■メカポリPCジョイント（MP-98PC）

●ポリ管と鋳鉄管との接合金具

呼び径	価格（円）	寸法（mm）				
		PEP外径	CIP外径	L_1	L	有効長
50	36,660	63	60.5	138	254	33.5
75	52,980	90	93.0	148	275	8.5
100	73,070	125	118.0	161	303	13.0
150	110,810	180	169.0	175	329	19.5
200	222,180	250	220.0	187	358	21.5

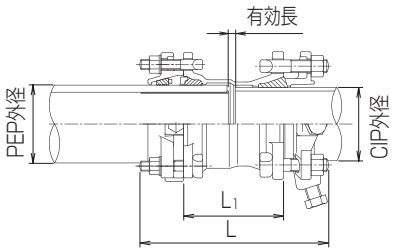

■メカポリPCジョイント片落（MP-98PC）

●ポリ管と鋳鉄管との接合金具

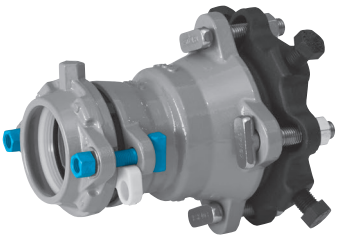

呼び径	価格（円）	寸法（mm）				
		PEP外径	CIP外径	L_1	L	有効長
CIP 75× 50 PEP	45,510	63	93	147	277	12.5
100× 50	66,230	63	118	175	310	40.5
100× 75	71,680	90	118	151	283	11.5
150× 50	98,590	63	169	186	321	51.5
150× 75	102,120	90	169	205	337	65.5
150×100	109,200	125	169	167	309	19.0

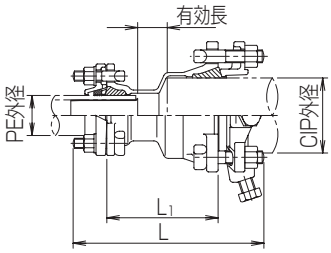

■S50形管用 メカポリ PCジョイント

●ポリ管とS50形管との接合金具

呼び径	価格（円）	寸法（mm）				
		PEP外径	S50外径	L_1	L	有効長
S50× PEP50	65,120	63	68	165	228	15.5

※S50形管用押輪、および接合用部材は別途お買い求め願います。

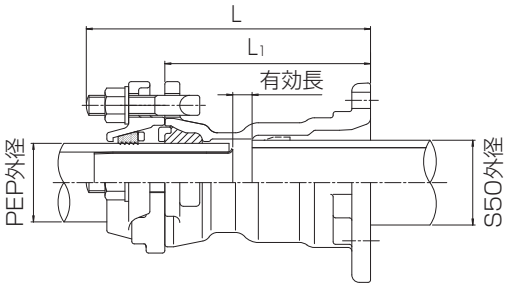

■メカポリPVジョイント（MP-98PV）

●ポリ管と塩ビ管(鋼管)との接合金具

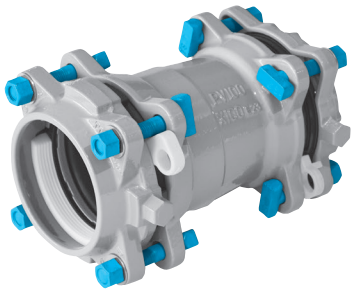

呼び径	価格(円)	寸法（mm）				
		PEP外径	VP外径	L_1	L	有効長
50	37,370	63	60	138	254	8.5
75	44,130	90	89	154	264	19.5
100	63,280	125	114	175	295	24.0
150	103,080	180	165	200	357	33.0
200	206,920	250	216	236	408	59.0

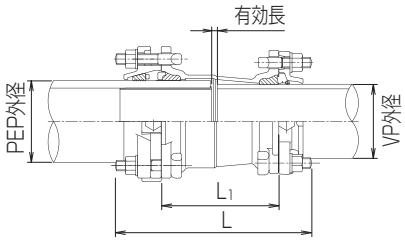

■メカポリPVジョイント片落（MP-98PV）

●ポリ管と塩ビ管(鋼管)との接合金具

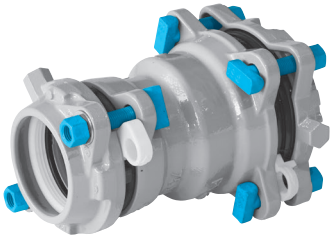

呼び径	価格(円)	寸法（mm）				
		PEP外径	VP外径	L_1	L	有効長
PEP50×75VP	41,660	63	89	140	253	25.5
75× 50	41,660	90	60	132	245	17.5
75×100	60,280	90	114	145	255	22.5
100× 50	51,800	125	60	170	293	47.0
100× 75	60,280	125	89	146	266	18.0
100×150	102,870	125	165	170	312	30.5
150× 75	77,420	180	89	220	352	84.5
150×100	82,510	180	114	205	337	66.5

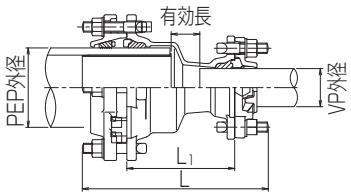

■メカポリPC短管1号（MP-98Ⅰ）

●ポリ管と水道用フランジとの接合金具

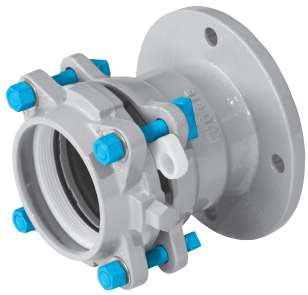

呼び径	価格（円）	寸法（mm）				
		PEP外径	d_4	L_1	L	有効長
50	37,610	63	120	115	178	60.5
75	44,170	90	168	125	185	65.5
100	61,340	125	195	140	210	72.0
150	100,670	180	247	160	242	84.5
200	183,510	250	299	172	272	86.5

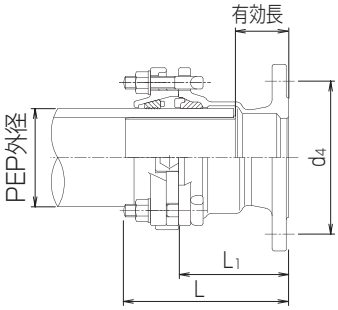

■メカポリPC短管1号片落（MP-98Ⅰ）

●ポリ管と水道用フランジとの接合金具

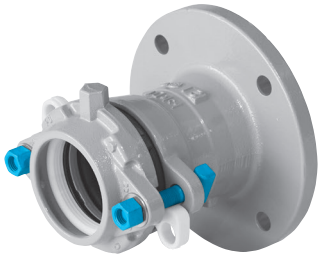

呼び径	価格（円）	寸法（mm）				
		PEP外径	d_4	L_1	L	有効長
フランジ75×　50 PEP	40,290	63	168	132	195	77.5
100×　75	52,910	90	195	137	197	77.5
150×100	101,510	125	247	151	221	83.0

※フランジはRF（7.5K）仕様です。

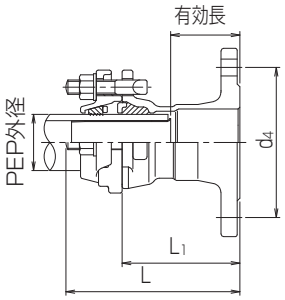

■メカポリPC短管2号K形（MP-23Ⅱ）

●ポリ管と鋳鉄管K形・T形受口との接合金具

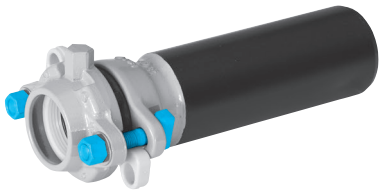

呼び径	価格（円）	寸法（mm）				
		CIP外径	PEP外径	L_1	L	有効長
CIP挿し口 75×50 PEP受口	79,110	93	63	300	363	245.5

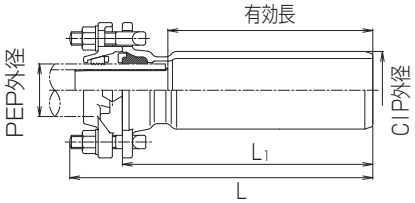

■メカポリPPチーズF型うずまき式（MP-98U）

●ポリ管用フランジ付うずまき式T字管
●浅層埋設に対応しています

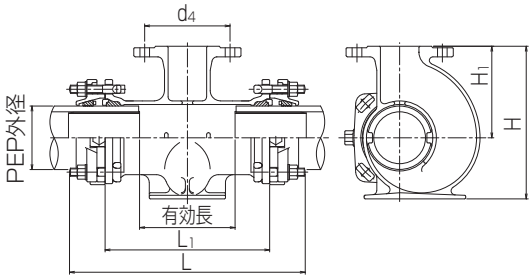

呼び径	価格（円）	寸法（mm）						
		PEP外径	d_4	L_1	L	H_1	H	有効長
75×75	122,470	90	168	304	424	165	275	185.0
100×75	167,920	125	168	324	464	180	300	188.0
150×75	244,590	180	168	346	510	205	355	195.0

※フランジはRF（7.5K）仕様です。

■メカポリPPベンド（MP-98B）

●ポリ管用曲管

メカポリPPベンド11¼°

呼び径	価格(円)	寸法（mm）			
		PEP外径	L_1	L	有効長
75	58,120	90	75	135	15.5
100	96,820	125	87	157	19.0
150	152,240	180	100	182	24.5
200	333,310	250	118	218	32.5

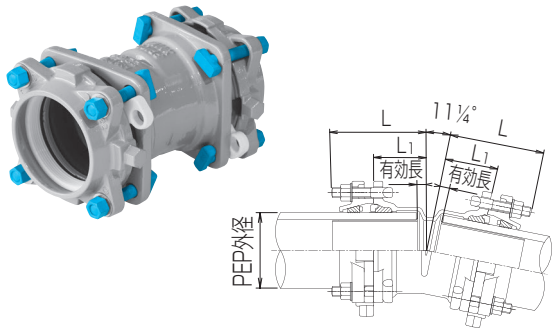

メカポリPPベンド22½°

呼び径	価格(円)	寸法（mm）			
		PEP外径	L_1	L	有効長
50	49,890	63	83	146	28.5
75	58,420	90	80	140	20.5
100	97,350	125	94	164	26.0
150	153,250	180	109	191	33.5
200	334,700	250	131	231	45.5

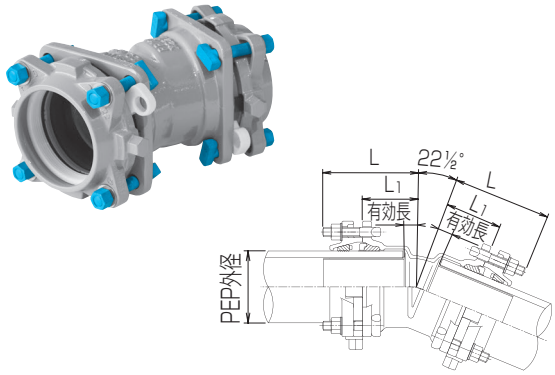

メカポリPPベンド45°

呼び径	価格(円)	寸法（mm）			
		PEP外径	L_1	L	有効長
50	50,590	63	107	170	52.5
75	59,130	90	90	150	30.5
100	98,250	125	107	177	39.0
150	155,300	180	129	211	53.5
200	339,700	250	160	260	74.5

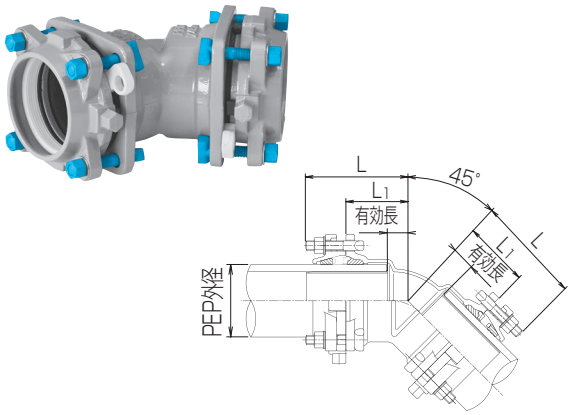

メカポリPPベンド90°

呼び径	価格(円)	寸法（mm）			
		PEP外径	L_1	L	有効長
50	51,470	63	140	203	85.5
75	60,940	90	118	178	58.5
100	100,520	125	146	216	78.0
150	159,290	180	184	266	108.5
200	365,670	250	250	350	164.5

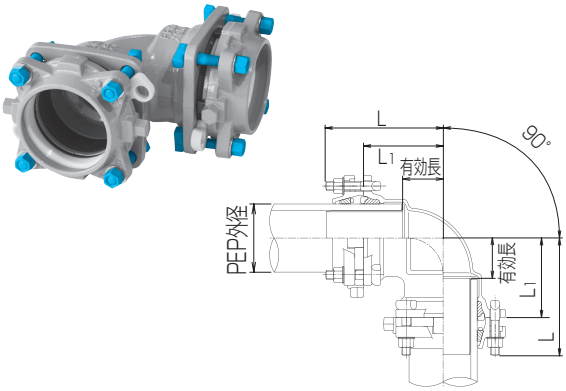

■メカポリPPキャップ（MP-98C）

●ポリ管用メカニカル形帽

呼び径	価格（円）	寸法（mm）				
		PEP外径	L_1	L	プラグ	
					①	②
50	30,130	63	101	164	−	1"−1
75	35,430	90	108	168	½"−1	2"−1
100	51,440	125	112	182		
150	80,990	180	113	195		
200	177,770	250	120	220	1"−1	

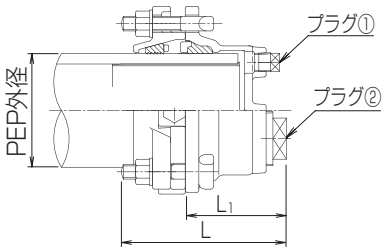

■メカポリPPチーズB型（MP-98TB）

●ポリ管用三受T字管

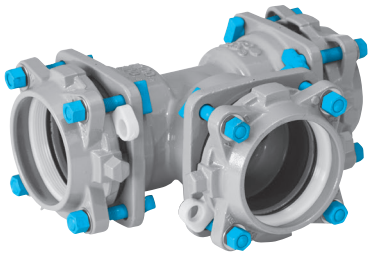

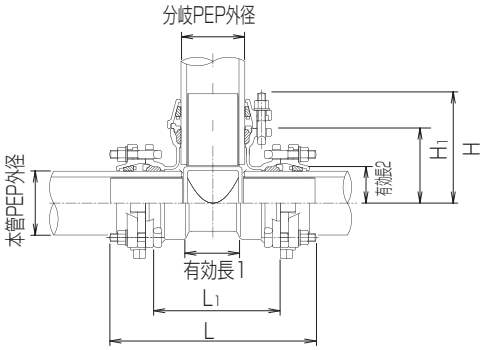

呼び径	価格（円）	寸法（mm）							
		本管PEP外径	分岐PEP外径	L_1	L	H_1	H	有効長1	有効長2
50× 50	73,770	63	63	264	390	132	195	155	77.5
75× 75	86,770	90	90	219	339	119	179	106	62.5
100× 75	125,970	125	90	239	379	136	196	103	76.5
100×100	147,540	125	125	264	404	146	216	128	78.0
150× 75	185,200	180	90	259	423	164	224	108	104.5
150×100	202,160	180	125	284	448	174	244	133	106.0
150×150	230,320	180	180	334	498	184	266	183	108.5
200× 75	349,840	250	90	289	489	200	260	118	140.5
200×100	373,000	250	125	314	514	225	295	143	157.0
200×150	420,970	250	180	390	590	225	307	219	149.5
200×200	511,610	250	250	500	700	250	350	329	164.5

■メカポリPPチーズF型（MP-98TF）

●ポリ管用フランジ付T字管

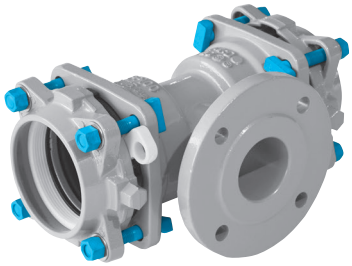

呼び径	価格(円)	寸法（mm）				
		PEP外径	L_1	L	H_1	有効長
75× 75	81,990	90	219	339	135	100
100× 75	123,900	125	239	379	145	103
100×100	144,660	125	264	404	145	128
150× 75	185,410	180	259	423	185	108
150×100	192,670	180	284	448	185	133
200×100	367,910	250	314	514	225	143
200×150	372,800	250	364	564	235	193
200×200	389,110	250	414	614	240	243

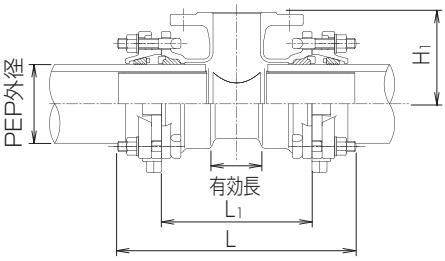

■メカポリPPチーズF型台付（MP-98TH）

●ポリ管用フランジ付T字管

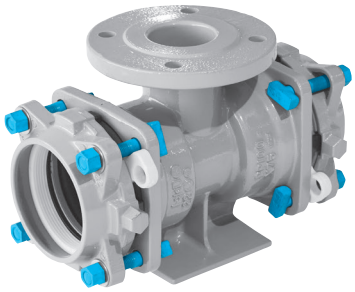

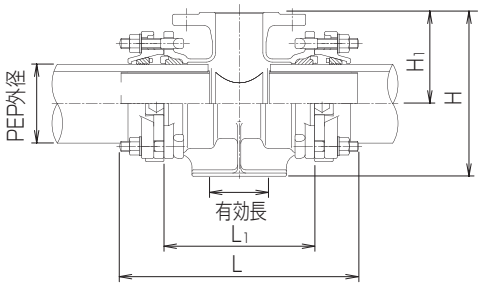

呼び径	価格(円)	寸法（mm）					
		PEP外径	L_1	L	H_1	H	有効長
75×75	96,720	90	219	339	135	230	100
100×75	132,870	125	239	379	145	260	103
150×75	195,980	180	259	423	185	325	108
200×75	342,470	250	289	489	220	415	118

■メカポリPP消火栓用ベンド（MP-98BH）

●ポリ管用管末消火栓ベンド

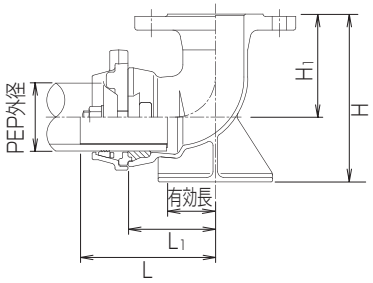

呼び径	価格(円)	寸法（mm）					
		PEP外径	L_1	L	H_1	H	有効長
75×90°	62,520	90	115	175	135	220	55.5

■メカポリダブルPPジョイント（MP-98DP）

●水道配水用ポリエチレン管（JWWA K 144）と配水用ポリエチレン管を接合するジョイントです。

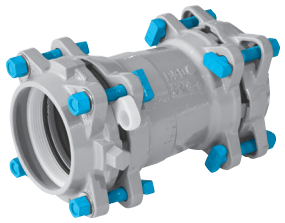

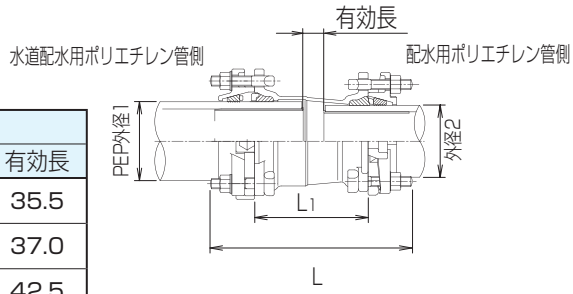

呼び径	価格(円)	寸法（mm）				
		PEP外径1	外径2	L_1	L	有効長
75	61,040	90	89	154	274	35.5
100	91,960	125	114	175	315	37.0
150	142,650	180	165	200	367	42.5

PEユニオン（PE-12）

PEユニオンはネジ継手と水道配水用ポリエチレン管（JWWA K 144）を接合するポリエチレン短管付ネジ継手です。ヤノT字管SUN型にご使用いただくことができます。

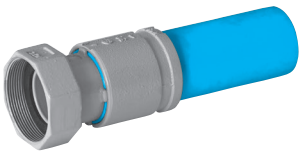

特長

●ポリエチレン短管とネジ部本体は独自のジョイント接合により融着接合と同等以上の性能を有しています。
●ヤノT字管SUN型とPEユニオンの組み合せにより、水道配水用ポリエチレン管の分岐配管が容易にできます。
●内外面エポキシ樹脂粉体塗装を施していますので、耐食性に優れています。

呼び径	価格(円)	寸法（mm）			
		PEP外径	L	L_1	d
50	28,120	63	239	125	G2 ½

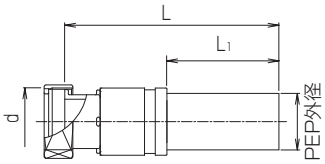

PEオネジ（PE-09）

PEオネジはネジ継手と水道配水用ポリエチレン管（JWWA K 144）を接合するポリエチレン短管付ネジ継手です。ヤノT字管SS型にご使用いただくことができます。

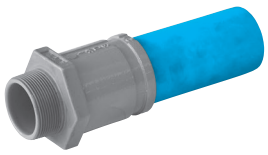

特長

●ポリエチレン短管とネジ部本体は独自のジョイント接合により融着接合と同等以上の性能を有しています。
●ヤノT字管SS型とPEオネジの組み合せにより、水道配水用ポリエチレン管の分岐配管が容易にできます。
●内外面エポキシ樹脂粉体塗装を施していますので、耐食性に優れています。

呼び径	価格(円)	寸法（mm）			
		PEP外径	L	L_1	d
50	23,680	63	242	125	R2

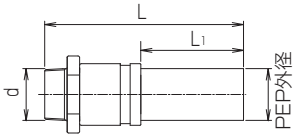

メカポリPPジョイント

呼び径	価格
50	53,920
75	62,110
100	99,040
150	144,430
200	321,640
75 × 50	58,700
100 × 75	81,540
150 × 100	129,370
200 × 150	247,640

メカポリPVジョイント

呼び径	価格
50	41,830
75	48,590
100	73,160
150	117,920
200	225,660
50 × 75	46,120
75 × 50	46,120
75 × 100	66,920
100 × 50	59,500
100 × 75	67,980
100 × 150	115,790
150 × 75	87,040
150 × 100	94,310

メカポリPC短管1号

呼び径	価格
50	39,890
75	46,450
100	66,860
150	108,110
200	194,850
75 × 50	42,570
100 × 75	55,190
150 × 100	107,030

メカポリPCジョイント

呼び径	価格
50	42,140
75	55,260
100	78,590
150	118,250
200	233,520
75 × 50	47,790
100 × 50	68,510
100 × 75	73,960
150 × 50	100,870
150 × 75	104,400
150 × 100	114,720

メカポリPPキャップ

呼び径	価格
50	32,410
75	37,710
100	56,960
150	88,430
200	189,110

メカポリPPチーズB型

呼び径	価格
50 × 50	80,610
75 × 75	93,610
100 × 75	139,290
100 × 100	164,100
150 × 75	202,360
150 × 100	222,560
150 × 150	252,640
200 × 75	374,800
200 × 100	401,200
200 × 150	451,090
200 × 200	545,630

メカポリPPチーズF型

呼び径	価格
75 × 75	86,550
100 × 75	134,940
100 × 100	155,700
150 × 75	200,290
150 × 100	207,550
200 × 100	390,590
200 × 150	395,480
200 × 200	411,790

メカポリPPチーズF型台付

呼び径	価格
75 × 75	101,280
100 × 75	143,910
150 × 75	210,860
200 × 75	365,150

メカポリPP消火栓用ベンド

呼び径	価格
75 ×90°	64,800

メカポリPC短管2号K形

呼び径	価格
75 × 50	81,390

メカポリダブルPPジョイント

呼び径	価格
75	65,500
100	103,000
150	157,530

メカポリPPチーズFうずまき式

呼び径	価格
75 × 75	127,030
100 × 75	178,960
150 × 75	259,470

メカポリPPベンド

呼び径	価格
75 × 11¼°	62,680
100 × 11¼°	107,860
150 × 11¼°	167,120
200 × 11¼°	355,990
50 × 22½°	54,450
75 × 22½°	62,980
100 × 22½°	108,390
150 × 22½°	168,130
200 × 22½°	357,380
50 × 45°	55,150
75 × 45°	63,690
100 × 45°	109,290
150 × 45°	170,180
200 × 45°	362,380
50 × 90°	56,030
75 × 90°	65,500
100 × 90°	111,560
150 × 90°	174,170
200 × 90°	388,350

S50形管用
メカポリPCジョイント

呼び径	価格
50	67,400