Ⅷ. 不断水分岐工法

概　要

不断水分岐工法は、専用穿孔機により断水せずに既設管の分岐工事を行う工法で、日本では昭和35年に当社が開発した穿孔機「コスモボーラー」により確立されました。当社では、口径2,500までの分岐工事を可能にする世界最大の不断水穿孔機を完成させるなど、不断水工法のパイオニアとして技術の革新と開発に努め、不断水のシステムを不動のものとして完成しています。

1

既設管にコスモバルブ、または割T字管と仕切弁を取付けます。仕切弁が開いていることを確認してから、穿孔機を取付けます。

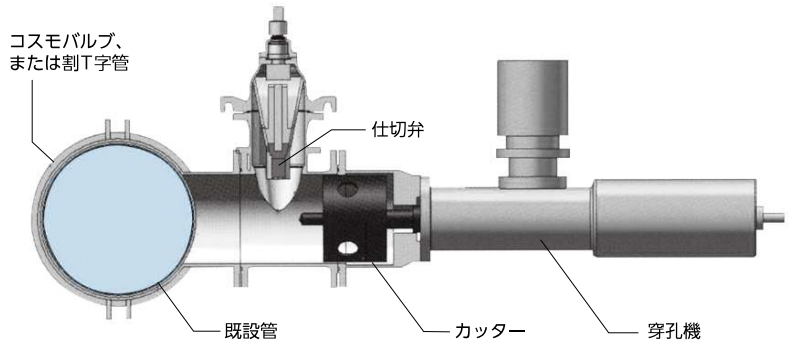

2

穿孔機のカッターを前進させ、既設管に穴を開けます。

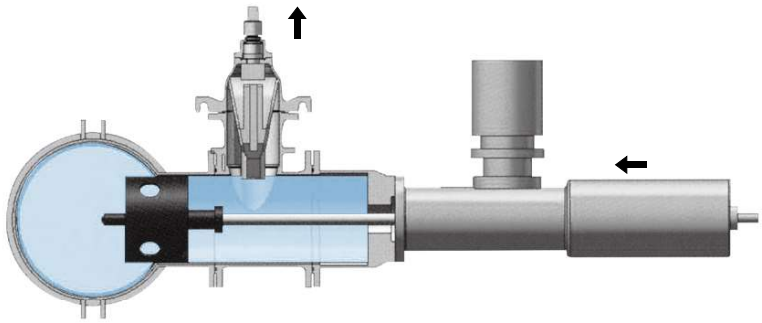

3

穿孔機のカッターを元に戻し、仕切弁を閉じます。

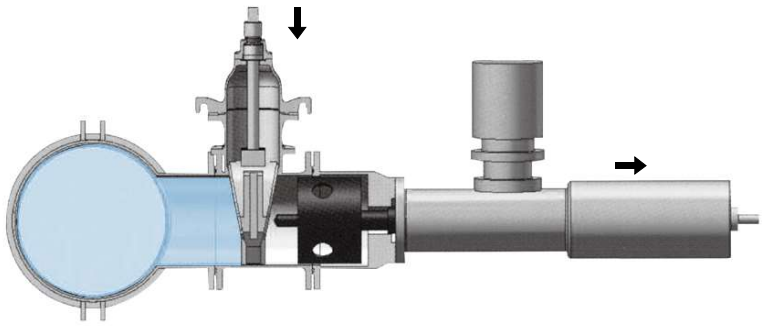

4

穿孔機を取外し、分岐側の配管が完了した後、仕切弁を開け、通水します。

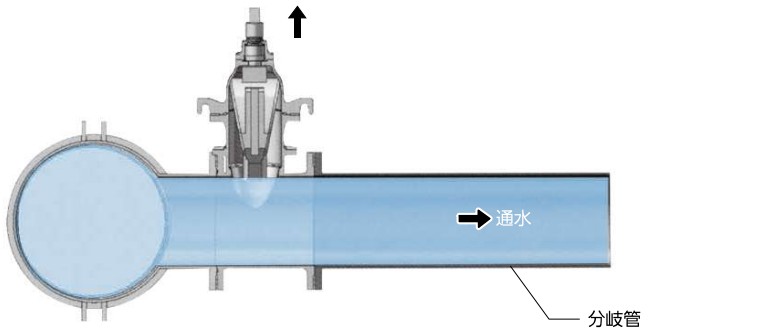

不断水分岐選択フロー

本管から不断水で分岐連絡をしたい

弁付き ⟷ 弁なし → 割Ｔ字管

P.124 ～

コスモバルブシリーズ

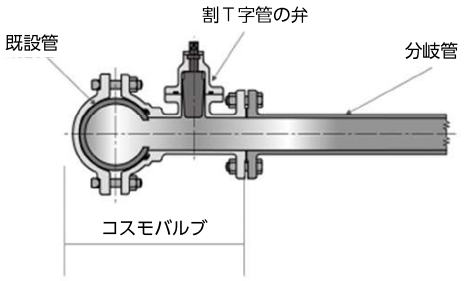

既設管の管種	利用例	割Ｔ字管の弁	製品名	記載ページ
ダクタイル鋳鉄管	製品全体で分岐・本管軸方向とも 3DkN	ソフトシール仕切弁	コスモ耐震型ロックバルブ２型	P.94
	製品全体で分岐方向に 3DkN	ソフトシール仕切弁	コスモ耐震型ロックバルブ	P.92
			コスモバルブ耐震型	P.95
		簡易弁	コスモ耐震型ロックバルブS50形	P.94
			耐震型ロータリーバルブ	P.102
	狭小スペースタイプ	簡易弁	コスモロータリーバルブ	P.102
	免震タイプ	ソフトシール仕切弁	ST ソフトダクタイル鋳鉄管用免震タイプ	P.101
	分岐口径 呼び径75 ～	ソフトシール仕切弁	ST ソフトダクタイル鋳鉄管用	P.104
	小口径分岐 呼び径40・50	簡易弁	ST バルブダクタイル鋳鉄管用	P.116
硬質塩化ビニル管・鋼管	分岐口径 呼び径75 ～	ソフトシール仕切弁	ST ソフト硬質塩化ビニル管・鋼管用	P.114
	小口径分岐 呼び径40・50	簡易弁	ST バルブ硬質塩化ビニル管・鋼管用	P.121
配水用ポリエチレン管	分岐口径 呼び径75 ～	ソフトシール仕切弁	ST ソフト水道配水用ポリエチレン管用	P.115
	小口径分岐 呼び径40・50	簡易弁	ST バルブ水道配水用ポリエチレン管用	P.123

※ 石綿管に関してはお問い合わせください。

Ⅷ. 不断水分岐工法

1 コスモバルブ耐震・免震シリーズ

※QRコードより取扱説明書をご覧ください。

コスモ耐震型ロックバルブ

鋳鉄管用　鋼管用

■ 特　長

1. 製品全体で分岐方向3DkNの離脱防止力
2. フランジレスにて接合可能
3. 浅層埋設にも対応（バルブの横倒しが可能）
4. ベンドタイプは、11 ¼°、22 ½°、45°、90° に対応（K形の場合のみ）

※分岐形状、角度によらず同一価格です。

メカ挿し口分岐

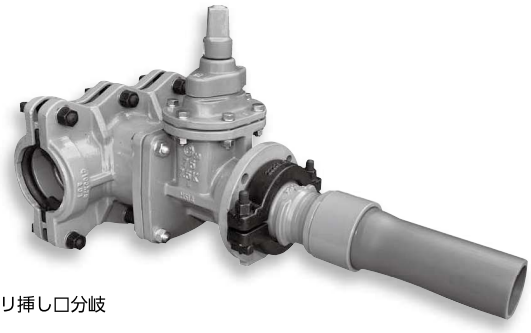

ポリ挿し口分岐

呼び径75 ～ 150 ×呼び径75 ～ 150　寸法図（同径分岐）

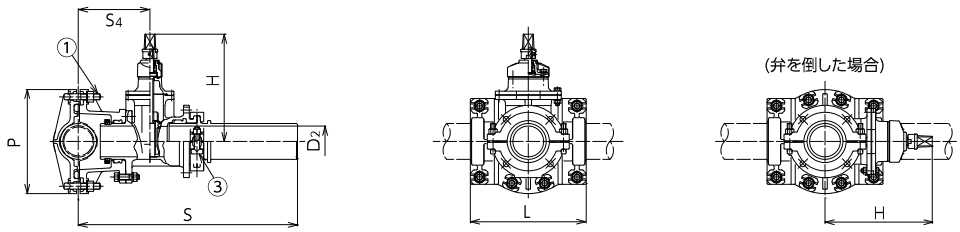

呼び径100 ～ 200 ×呼び径75 ～ 150　寸法図（異径分岐）

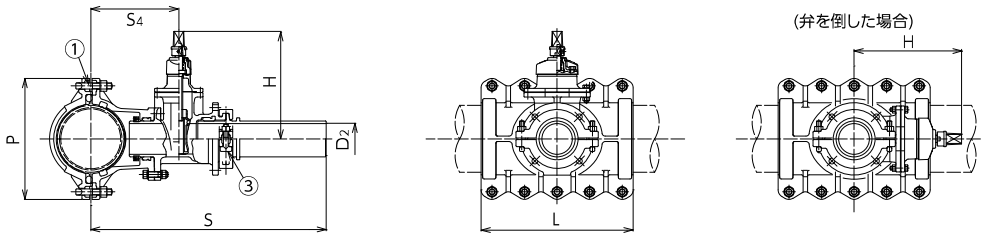

呼び径250 ～ 350 ×呼び径75 ～ 150　寸法図

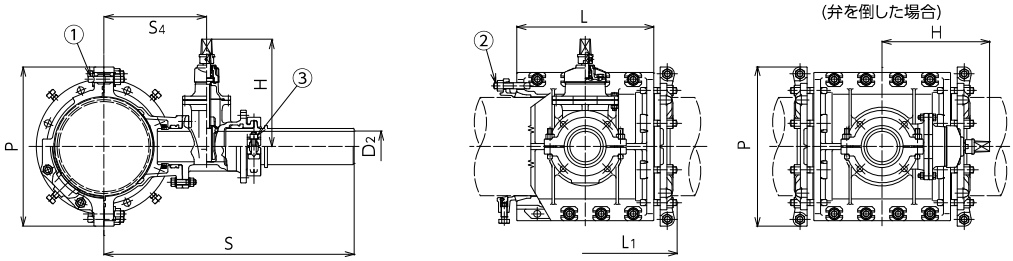

【鋳鉄管用】

RLKVKS(メカ挿し口)　**RLKVNSS**(NS形挿し口)　**RLKVPS**(ポリ挿し口)

(mm)

呼び径	価　格(円)	D2	L	L1	H	P	S メカ挿し口	S NS形挿し口	S ポリ挿し口	S4	①T頭ボルト・ナット	②T頭ボルト・ナット	③T頭ボルト・ナット
75 × 50	**300,180**	63	340	—	315	309	—	—	736	218	8-M20 × 90	—	2-M16 × 85
× 75	**303,460**	75					683	603	753				
100 × 50	**305,480**	63	360			290	—	—	771	253	6-M20 × 100		
× 75	**308,760**	75					718	638	788	253			
× 100	**363,040**	100	380		355	342	725	678	835	240	8-M20 × 90		
150 × 50	**332,190**	63	450		315	346	—	—	800	282	10-M20 × 100		
× 75	**335,470**	75					747	667	817				
× 100	**377,370**	100			355		772	725	882	287			
× 150	**521,800**	150			445	408	805	760	980	285			2-M20 × 90
200 × 50	**378,090**	63	500		315	398	—	—	807	289			2-M16 × 85
× 75	**381,370**	75					754	674	824				
× 100	**409,230**	100			355		779	732	889	294			
× 150	**568,620**	150	560		445		859	814	1034	339			2-M20 × 90
250 × 50	**520,230**	63	400	556	315	477	—	—	830	312	8-M20 × 100	16-M20 × 100	2-M16 × 85
× 75	**490,200**	75					777	697	847				
× 100	**537,570**	100			355		802	755	912	317			
× 150	**602,470**	150	550	706	445		859	814	1034	339	10-M20 × 100		2-M20 × 90
300 × 50	**568,470**	63	400	604	315	524	—	—	856	338	8-M20 × 100		2-M16 × 85
× 75	**535,360**	75	450				803	723	873				
× 100	**585,790**	100			355		828	781	938	343			
× 150	**625,090**	150	550	704	445		885	840	1060	365	10-M20 × 100		2-M20 × 90
350 × 50	**641,090**	63	400	602	315	606	—	—	883		8-M20 × 100	20-M20 × 100	2-M16 × 85
× 75	**585,790**	75	450				830	750	900				
× 100	**636,310**	100			355		855	808	965	370			
× 150	**765,040**	150	550	702	445		911	866	1086	391	10-M20 × 100		2-M20 × 90

※標準で付属しているボルト・ナットは ①：合金ボルト、②：合金ボルト、③：酸化被膜ボルトです。
※ポリ挿し口 50 分岐について：呼び径 75 分岐の割 T 字管に 75 × 50 のポリ挿し口継手を接続したものです。
本体及びバルブ・コアは呼び径 75 になります。

【鋼管用】

RLVSKS(メカ挿し口)　**RLVSNS**(NS形挿し口)　**RLVSPS**(ポリ挿し口)

(mm)

呼び径	価　格(円)	D2	L	L1	H	P	S	S4	①T頭ボルト・ナット	②T頭ボルト・ナット	③T頭ボルト・ナット
75 × 75	**303,460**	75	340	—	315	309	681	216	8-M20 × 90	—	2-M16 × 85
100 × 75	**308,760**		360			290	716	251	6-M20 × 100		
× 100	**363,040**	100	380		355	342	723	238	8-M20 × 90		
150 × 75	**335,470**	75	450		315	346	745	280	10-M20 × 100		
× 100	**377,370**	100			355		770	285			
× 150	**573,980**	150			445	408	803	283			2-M20 × 90
200 × 75	**381,370**	75	500		315	398	752	287			2-M16 × 85
× 100	**409,230**	100			355		777	292			
× 150	**625,480**	150	560		445		857	337			2-M20 × 90
250 × 75	**523,510**	75	400	556	315	477	777	310	8-M20 × 100	16-M20 × 100	2-M16 × 85
× 100	**591,330**	100			355		802	315			
× 150	**662,720**	150	550	706	445		859	337	10-M20 × 100		2-M20 × 90
300 × 75	**571,750**	75	450	604	315	524	803	336	8-M20 × 100	16-M20 × 110	2-M16 × 85
× 100	**644,370**	100			355		828	341			
× 150	**687,600**	150	550	704	445		885	363	10-M20 × 100		2-M20 × 90

※標準で付属しているボルト・ナットは ①：合金ボルト、②：合金ボルト、③：酸化被膜ボルトです。

不断水分岐用コスモバルブ ST 型

※QRコードより取扱説明書をご覧ください。

コスモ耐震型ロックバルブ２型K形受口

RLKV2KU

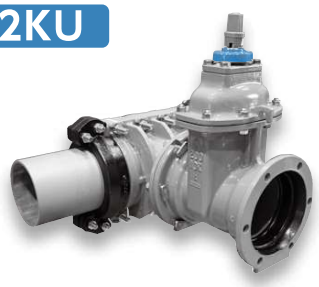

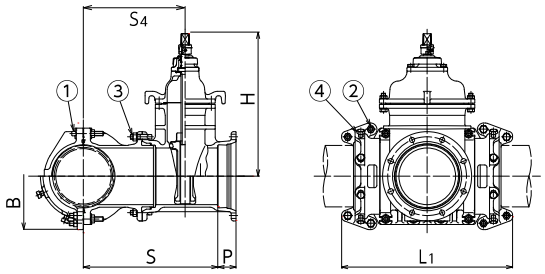

(mm)

呼び径	価　格(円)	L1	H	B	S	S4	P	①T頭ボルト	②六角ボルト	③T頭ボルト	④押しボルト
200 × 200	819,700	626	540	416	520	395	80	8-M20 × 120	8-M20 × 100	6-M20 × 75	—
250 × 200	895,370	756		470	560	435			8-M20 × 85		16-M20
250 × 250	1,088,980		630		595	450				8-M20 × 75	
300 × 200	945,740	829	540	522	585	460		10-M20 × 120		6-M20 × 75	
300 × 250	1,114,110		630		625	480				8-M20 × 75	
300 × 300	1,262,640	828	720		650	510	110				

※呼び径75 ～150 は P.106 の一般型 (STCPK) をご使用ください。
※①：SUS403 ボルト、②：SUS304 (呼び径 200 は SUS403) ボルト、③：SUS304 ボルト、④：SUS304 ボルトです。

不断水分岐用コスモバルブ ST 型

コスモ耐震型ロックバルブ２型メカ挿し口付

RLKV2KS

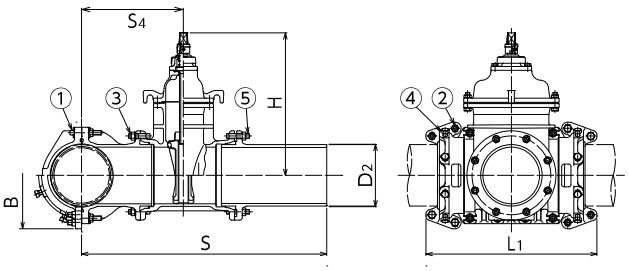

(mm)

呼び径	価　格(円)	D2	L1	H	B	S	S4	①T頭ボルト	②六角ボルト	③T頭ボルト	④押しボルト	⑤T頭ボルト
200 × 200	942,450	220.0	626	540	416	1003	395	8-M20 × 120	8-M20 × 100	6-M20 × 75	—	6-M20 × 90
250 × 200	1,018,120		756		470	1043	435		8-M20 × 85		16-M20	
250 × 250	1,232,680	271.6		630		1083	450			8-M20 × 75		8-M20 × 90
300 × 200	1,068,490	220.0	829	540	522	1068	460	10-M20 × 120		6-M20 × 75		6-M20 × 90
300 × 250	1,257,820	271.6		630		1113	480			8-M20 × 75		8-M20 × 90
300 × 300	1,490,280	322.8	828	720		1176	510					8-M20 × 100

※①：SUS403 ボルト、②：SUS304 (呼び径 200 は SUS403) ボルト、③：SUS304 ボルト、④：SUS304 ボルト、⑤：SUS304 ボルトです。

不断水分岐用コスモバルブ ST 型

コスモ耐震型ロックバルブ S50 形受口

RLVS50US

(mm)

呼び径	価　格(円)	S	S4	L1	H	P	T頭ボルト・ナット
75 × S50	95,230	135	110	218	175.5	95	4-M16 × 85
100 × S50	111,170	148	123	220			4-M20 × 90
150 × S50	131,690	174	149	228			
200 × S50	172,100	200	175	230			

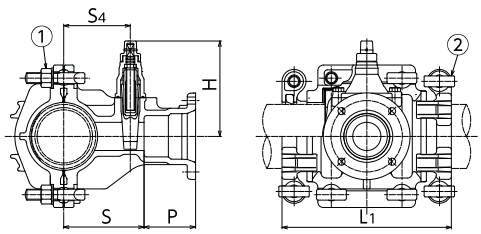

※図面は移動防止金具付です。　※ S50 形受口の付属品は含みません。
※弁開閉方向：左開きのみ

※QRコードより取扱説明書をご覧ください。

75～200 × 75～150　250～350 × 75～150

コスモバルブ耐震型（直管タイプ・ベンドタイプ）

■ 特　長

1. 製品全体で分岐方向3DkNの離脱防止力。
2. 地震で起こりがちな、分岐部にかかる変位を吸収し、分岐部を安全に保つ。
3. 耐震部はボール形の可撓構造で管路の変位をすばやく吸収し、優れた耐震機能を発揮。
4. 分岐管路が変位してもバルブの位置が変わらない。
5. 従来の穿孔機で穿孔工事可能で、工事終了後はそのまま仕切弁として使える。

従来の穿孔機で穿孔工事可能
分岐バルブが変位しても、バルブの位置が変わらない。

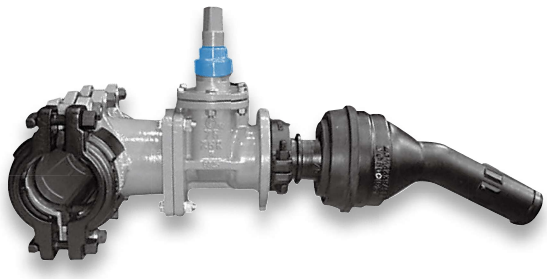

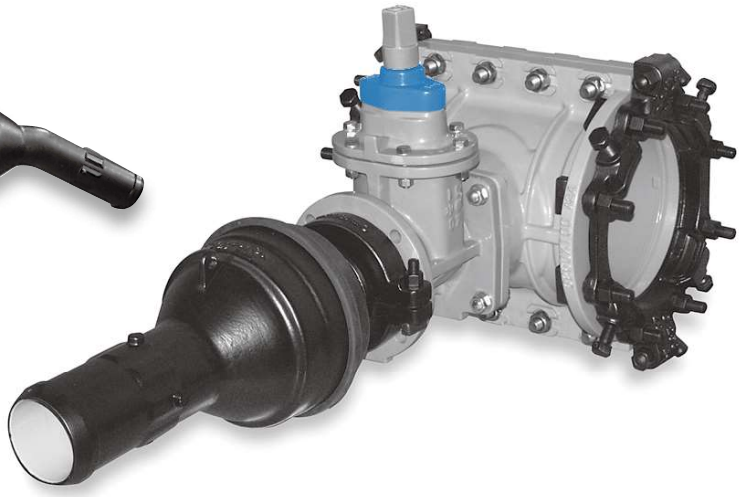

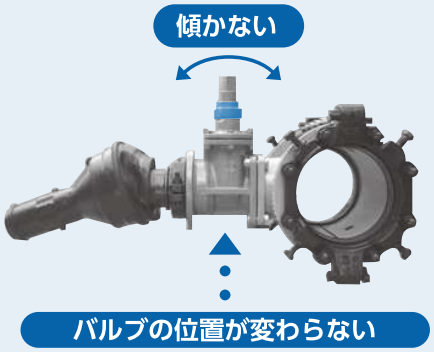

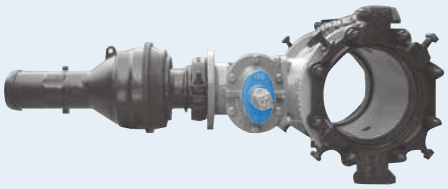

バルブを寝かせて対応できます。

【直管タイプ】

呼び径100～200 ×呼び径75～150　寸法図

RSTCNS(NS形挿し口)
RSTCKS(メカ挿し口)

呼び径(mm)	価　格(円)
75 ×　75	523,490
100 ×　75	530,430
× 100	593,980
150 ×　75	572,740
× 100	655,740
× 150	816,840
200 ×　75	616,250
× 100	679,780
× 150	842,240
250 ×　75	695,230
× 100	729,560
× 150	918,390
300 ×　75	748,440
× 100	770,750
× 150	959,570
350 ×　75	858,310
× 100	884,060
× 150	1,062,580

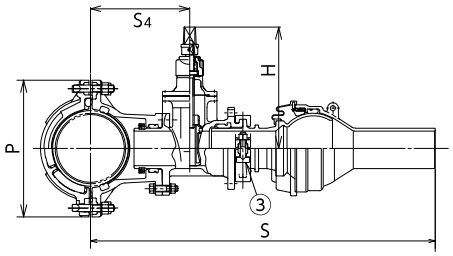

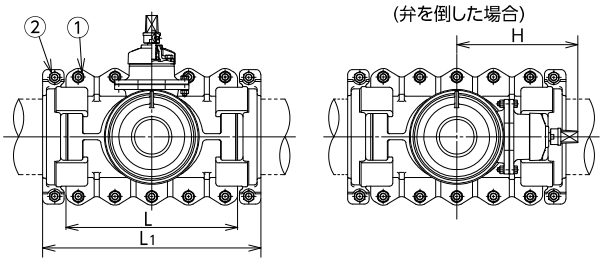

寸法表

(mm)

呼び径	L	L1	H	P	S メカ挿し口	S NS形挿し口	S4	①T頭ボルト・ナット	②T頭ボルト・ナット	③T頭ボルト・ナット
75 ×　75	340	461	315	309	888	884	218	8-M20 ×　90	4-M20 ×　90	2-M16 × 85
100 ×　75	360	483		290	923	919	253	6-M20 × 100		
× 100	380	503	355	342	955	969	240	8-M20 ×　90		
150 ×　75	450	578	315	346	952	948	282	10-M20 × 100	4-M20 × 100	
× 100			355		1002	1016	287			
× 150			445	408	1060	1069	285	10-M20 × 110		2-M20 × 90
200 ×　75	500	635	315	398	959	955	289	10-M20 × 100		2-M16 × 85
× 100			355		1009	1023	294			
× 150	560	695	445		1114	1123	339			2-M20 × 90
250 ×　75	400	556	315	477	982	978	312	8-M20 × 100	16-M20 × 100	2-M16 × 85
× 100			355		1032	1046	317			
× 150	550	706	445		1114	1123	339	10-M20 × 100		2-M20 × 90
300 ×　75	450	604	315	524	1008	1004	338	8-M20 × 100		2-M16 × 85
× 100			355		1058	1072	343			
× 150	550	704	445		1140	1149	365	10-M20 × 100		2-M20 × 90
350 ×　75	450	602	315	606	1035	1031	365	8-M20 × 100	20-M20 × 100	2-M16 × 85
× 100			355		1085	1099	370			
× 150	550	702	445		1166	1175	391	10-M20 × 100		2-M20 × 90

※標準で付属しているボルト・ナットは ①：SUS403ボルト、②③：酸化被膜ボルトです。

【ベンドタイプ 11 ¼°】

呼び径100～200 ×呼び径75～150 × 11 ¼°　寸法図

RSTCNS(NS形挿し口)
RSTCKS(メカ挿し口)

呼び径(mm)	価　格(円)
75 ×　75	524,710
100 ×　75	531,650
× 100	584,420
150 ×　75	590,020
× 100	657,360
× 150	819,260
200 ×　75	617,490
× 100	681,400
× 150	852,350
250 ×　75	696,440
× 100	731,170
× 150	928,990
300 ×　75	749,660
× 100	772,380
× 150	970,190
350 ×　75	859,530
× 100	885,670
× 150	1,073,190

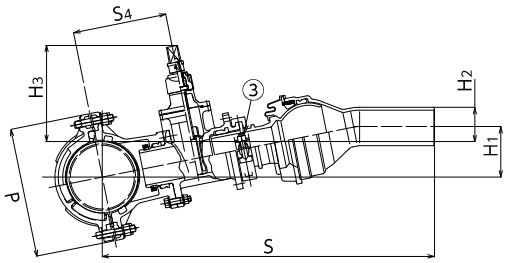

(弁を倒した場合)

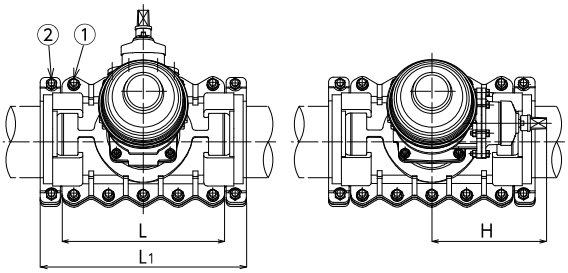

寸法表

(mm)

呼び径	L	L1	H	P	S メカ挿し口	S NS形挿し口	S4	H1	H2	H3	①T頭ボルト・ナット	②T頭ボルト・ナット	③T頭ボルト・ナット
75 ×　75	340	461	315	309	911	911	218	133	133	355	8-M20 ×　90	4-M20 ×　90	2-M16 × 85
100 ×　75	360	483		290	946	946	253	141	128	302	6-M20 × 100		
× 100	380	503	355	342	975	975	240	146	146	340	8-M20 ×　90		
150 ×　75	450	578	315	346	974	974	282		108	282	10-M20 × 100	4-M20 × 100	
× 100			355		1021	1021	287	156	130	321			
× 150			445	408	1088	1078	285	167	167	410	10-M20 × 110		2-M20 × 90
200 ×　75	500	635	315	398	981	981	289	148	84	258	10-M20 × 100		2-M16 × 85
× 100			355		1028	1028	294	157	106	297			
× 150	560	695	445		1141	1131	339	178	152	394			2-M20 × 90
250 ×　75	400	556	315	477	1004	1004	312	152	63	237	8-M20 × 100	16-M20 × 100	2-M16 × 85
× 100			355		1051	1051	317	162	85	276			
× 150	550	706	445		1141	1131	339	178	126	369	10-M20 × 100		2-M20 × 90
300 ×　75	450	604	315	524	1029	1029	338	157	42	216	8-M20 × 100		2-M16 × 85
× 100			355		1076	1076	343	167	64	255			
× 150	550	704	445		1166	1156	365	183	106	348	10-M20 × 100		2-M20 × 90
350 ×　75	450	602	315	606	1056	1056	365	163	22	196	8-M20 × 100	20-M20 × 100	2-M16 × 85
× 100			355		1103	1103	370	172	44	235			
× 150	550	702	445		1192	1182	391	188	85	328	10-M20 × 100		2-M20 × 90

※標準で付属しているボルト・ナットは ①：SUS403ボルト、②③：酸化被膜ボルトです。

【ベンドタイプ 22 ½°】

呼び径100～200 ×呼び径75～150 × 22½°　寸法図

RSTCNS(NS形挿し口)
RSTCKS(メカ挿し口)

呼び径(mm)	価　格(円)
75 ×　75	525,920
100 ×　75	532,850
× 100	591,540
150 ×　75	575,100
× 100	658,980
× 150	829,380
200 ×　75	618,680
× 100	683,010
× 150	862,480
250 ×　75	697,660
× 100	732,790
× 150	939,590
300 ×　75	750,870
× 100	773,990
× 150	980,790
350 ×　75	860,730
× 100	887,280
× 150	1,083,790

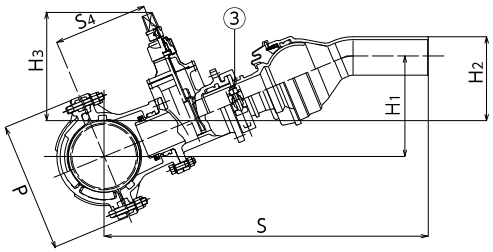

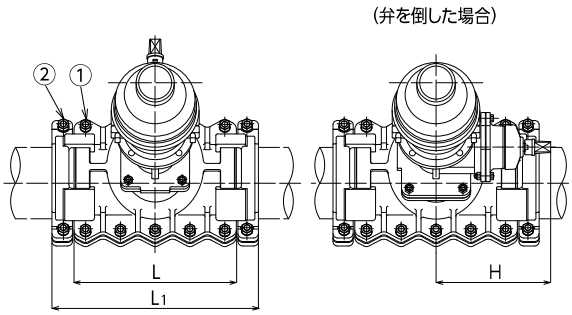

寸法表

(mm)

呼び径	L	L1	H	P	S メカ挿し口	S NS形挿し口	S4	H1	H2	H3	①T頭ボルト・ナット	②T頭ボルト・ナット	③T頭ボルト・ナット
75 ×　75	340	461	315	309	887	902	218	266	266	335	8-M20 ×　90	4-M20 ×　90	2-M16 × 85
100 ×　75	360	483		290	919	934	253	279	267	340	6-M20 × 100		
× 100	380	503	355	342	952	982	240	290	291	370	8-M20 ×　90		
150 ×　75	450	578	315	346	946	961	282		252	325	10-M20 × 100	4-M20 × 100	
× 100			355		995	1025	287	308	283	360			
× 150			445	408	1063	1088	285	330	331	445	10-M20 × 110		2-M20 × 90
200 ×　75	500	635	315	398	952	967	289	293	229	300	10-M20 × 100		2-M16 × 85
× 100			355		1002	1032	294	311	260	340			
× 150	560	695	445		1113	1138	339	351	326	440			2-M20 × 90
250 ×　75	400	556	315	477	974	989	312	302	212	285	8-M20 × 100	16-M20 × 100	2-M16 × 85
× 100			355		1023	1053	317	320	243	320			
× 150	550	706	445		1113	1138	339	351	300	415	10-M20 × 100		2-M20 × 90
300 ×　75	450	604	315	524	998	1013	338	312	197	270	8-M20 × 100		2-M16 × 85
× 100			355		1047	1077	343	330	228	305			
× 150	550	704	445		1137	1162	365	361	284	400	10-M20 × 100		2-M20 × 90
350 ×　75	450	602	315	606	1022	1037	365	322	181	250	8-M20 × 100	20-M20 × 100	2-M16 × 85
× 100			355		1072	1102	370	340	212	290			
× 150	550	702	445		1161	1186	391	371	269	380	10-M20 × 100		2-M20 × 90

※標準で付属しているボルト・ナットは ①：SUS403ボルト、②③：酸化被膜ボルトです。

【ベンドタイプ 45°】

呼び径100～200 ×呼び径75～150 × 45°　寸法図

RSTCNS(NS形挿し口)
RSTCKS(メカ挿し口)

呼び径(mm)	価　格(円)
75 ×　75	529,720
100 ×　75	536,670
× 100	606,430
150 ×　75	584,200
× 100	662,770
× 150	822,040
200 ×　75	594,200
× 100	686,810
× 150	854,510
250 ×　75	701,460
× 100	736,580
× 150	922,760
300 ×　75	754,670
× 100	777,790
× 150	989,820
350 ×　75	864,520
× 100	891,080
× 150	1,092,820

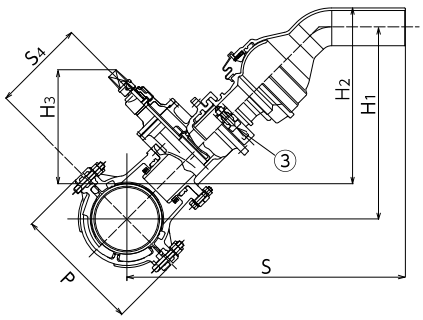

(弁を倒した場合)

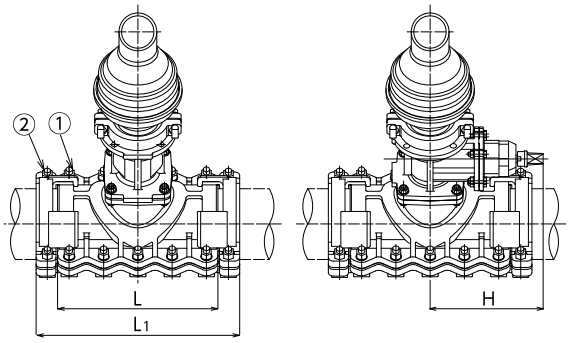

寸法表

(mm)

呼び径	L	L1	H	P	S メカ挿し口	S NS形挿し口	S4	H1	H2	H3	①T頭ボルト・ナット	②T頭ボルト・ナット	③T頭ボルト・ナット
75 ×　75	340	461	315	309	794	814	218	534	534	345	8-M20 ×　90	4-M20 ×　90	2-M16 × 85
100 ×　75	360	483		290	818	838	253	558	546	360	6-M20 × 100		
× 100	380	503	355	342	835	875	240	565	565	375	8-M20 ×　90		
150 ×　75	450	578	315	346	839	859	282	579	540	355	10-M20 × 100	4-M20 × 100	
× 100			355		869	909	287	599	573	385			
× 150			445	408	927	962	285	632	632	445	10-M20 × 110		2-M20 × 90
200 ×　75	500	635	315	398	844	864	289	584	520	335	10-M20 × 100		2-M16 × 85
× 100			355		874	914	294	604	552	365			
× 150	560	695	445		965	1000	339	670	645	460			2-M20 × 90
250 ×　75	400	556	315	477	860	880	312	600	511	325	8-M20 × 100	16-M20 × 100	2-M16 × 85
× 100			355		890	930	317	620	542	355			
× 150	550	706	445		965	1000	339	670	619	435	10-M20 × 100		2-M20 × 90
300 ×　75	450	604	315	524	879	899	338	619	503	315	8-M20 × 100		2-M16 × 85
× 100			355		908	948	343	638	536	350			
× 150	550	704	445		984	1019	365	689	611	425	10-M20 × 100		2-M20 × 90
350 ×　75	450	602	315	606	898	918	365	638	497	310	8-M20 × 100	20-M20 × 100	2-M16 × 85
× 100			355		927	967	370	657	529	340			
× 150	550	702	445		1002	1037	391	707	605	420	10-M20 × 100		2-M20 × 90

※標準で付属しているボルト・ナットは ①：SUS403ボルト、②③：酸化被膜ボルトです。

【ベンドタイプ 90°】

呼び径100～200 ×呼び径75～150 × 90°　寸法図

RSTCNS(NS形挿し口)
RSTCKS(メカ挿し口)

呼び径(mm)	価　格(円)
75 ×　75	547,550
100 ×　75	529,270
× 100	589,420
150 ×　75	573,840
× 100	631,660
× 150	827,610
200 ×　75	605,380
× 100	660,500
× 150	859,120
250 ×　75	719,270
× 100	748,400
× 150	936,480
300 ×　75	737,370
× 100	789,600
× 150	975,820
350 ×　75	882,350
× 100	902,890
× 150	1,074,130

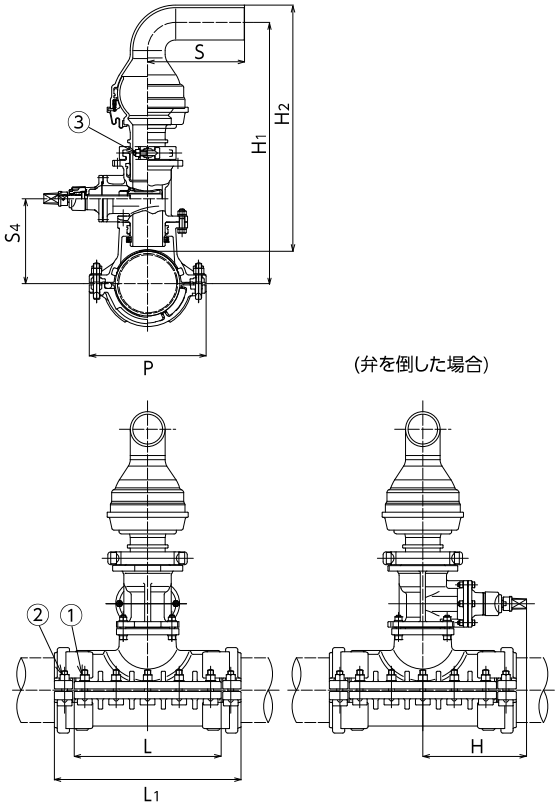

寸法表

(mm)

呼び径	L	L1	H	P	S メカ挿し口	S NS形挿し口	S4	H1	H2	①T頭ボルト・ナット	②T頭ボルト・ナット	③T頭ボルト・ナット
75 ×　75	340	461	315	309	315	440	218	754.0	754.0	8-M20 ×　90	4-M20 ×　90	2-M16 × 85
100 ×　75	360	483		290			315	789.0	776.5	6-M20 × 100		
× 100	380	503	355	342	330	470	240	839.0	839.0	8-M20 ×　90		
150 ×　75	450	578	315	346	315	440	282	818.0	780.0	10-M20 × 100	4-M20 × 100	
× 100			355		330	470	287	886.0	860.5			
× 150			445	408	380	530	285	994.0	994.0	10-M20 × 110		2-M20 × 90
200 ×　75	500	635	315	398	315	440	289	825.0	761.5	10-M20 × 100		2-M16 × 85
× 100			355		330	470	294	893.0	842.0			
× 150	560	695	445		380	530	339	1047.5	1022.0			2-M20 × 90
250 ×　75	400	556	315	477	315	440	312	848.0	758.7	8-M20 × 100	16-M20 × 100	2-M16 × 85
× 100			355		330	470	317	916.0	839.2			
× 150	550	706	445		380	530	339	1047.5	996.2	10-M20 × 100		2-M20 × 90
300 ×　75	450	604	315	524	315	440	338	874.0	759.1	8-M20 × 100		2-M16 × 85
× 100			355		330	470	343	942.0	839.6			
× 150	550	704	445		380	530	365	1073.5	996.6	10-M20 × 100		2-M20 × 90
350 ×　75	450	602	315	606	315	440	365	901.0	760.5	8-M20 × 100	20-M20 × 100	2-M16 × 85
× 100			355		330	470	370	969.0	841.0			
× 150	550	702	445		380	530	391	1099.5	997.0	10-M20 × 100		2-M20 × 90

※標準で付属しているボルト・ナットは ①：SUS403ボルト、②③：酸化被膜ボルトです。

※QRコードより取扱説明書をご覧ください。

ESTCPFP 分岐 75～150　ESTCPFP 分岐 200　ESTCF/10M 分岐 75～150　ESTCF/10M 分岐 200

不断水分岐用コスモバルブST型

STソフト ダクタイル鋳鉄管用 免震タイプ

ESTCPFP 本管呼び径　200 以下

ESTCF/10M 本管呼び径　250 以上

1. 全周パッキン
2. 地盤沈下や軟弱地盤などで、不断水分岐部に生じる変位を吸収
3. 免震部はボール型の可撓構造で管路の変位を吸収すると共に、優れた水密性を保持

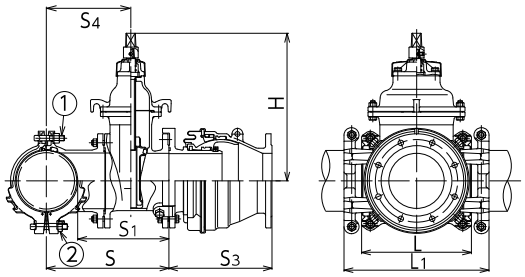

(mm)

呼び径	価　格(円)	S	S1	S3	S4	L	L1	H	①T頭ボルト・ナット	②T頭ボルト・ナット
75 × 75	369,530	296.5	247	315	172.5	209	305	315	4-M16 × 85	4-M16 × 85
100 × 75	397,830	309.0			185.0	264	372		6-M16 × 85	4-M20 × 100
× 100	445,560	315.0	253	340	190.0			355		
150 × 75	429,650	335.0	247	315	211.0	268	380	315		
× 100	482,690	346.0	258	340	221.0			355		
× 150	609,990	420.0	332	350	280.0	348	460	445	6-M20 × 90	
200 × 75	450,870	360.5	247	315	236.5	268	396	315		4-M20 × 110
× 100	502,140	381.5	268	340	256.5			355		
× 150	632,980	445.5	332	350	305.5	398	526	445	8-M20 × 90	
× 200	839,860	444.5	331	375	306.5			540		
250 × 75	530,430	393.5	225	315	269.5	400	556	315	8-M20 × 100	16-M20 × 100
× 100	572,870	416.5	278	340	291.5			355		
× 150	691,330	470.5	332	350	330.5			445		
× 200	862,840	504.5	366	375	366.5	600	756	540	12-M20 × 100	
300 × 75	560,480	419.0	225	315	295.0	450	604	315	8-M20 × 100	
× 100	604,690	442.0	278	340	317.0			355		
× 150	721,380	496.0	332	350	356.0			445		
× 200	898,180	530.0	366	375	392.0			540		
350 × 75	647,140	445.0	225	315	321.0		602	315		20-M20 × 100
× 100	691,330	468.0	278	340	343.0			355		
× 150	800,970	522.0	332	350	382.0			445		
× 200	970,680	556.0	366	375	418.0	550	702	540	10-M20 × 110	
400 × 75	709,020	470.5	225	315	346.5	450	620	315	8-M20 × 110	24-M20 × 110
× 100	753,200	498.5	283	340	373.5			355		
× 150	868,130	552.5	337	350	412.5			445		
× 200	1,037,880	581.5	366	375	443.5	550	720	540	10-M20 × 110	
450 × 75	728,450	496.0	255	315	372.0	450	618	315	8-M20 × 110	
× 100	793,880	529.0	288	340	404.0			355		
× 150	956,540	583.0	342	350	443.0			445		
× 200	1,184,630	607.0	366	375	469.0	600	768	540	12-M20 × 110	
500 × 75	763,820	521.5	255	315	397.5	450	616	315	8-M20 × 110	28-M20 × 110
× 100	823,940	554.5	288	340	429.5			355		
× 150	974,230	608.5	342	350	468.5			445		
× 200	1,216,460	633.0	366	375	495.0	600	766	540	12-M20 × 110	
600 × 75	871,670	573.0	255	315	449.0	450	634	315	8-M24 × 120	28-M20 × 120
× 100	931,800	611.0	293	340	486.0			355		
× 150	1,075,000	660.0	342	350	520.0			445		
× 200	1,271,260	689.0	371	375	551.0	600	784	540	10-M24 × 120	

※工事価格についてはお問い合わせください。
※標準で付属しているボルト・ナットは①②：合金フッ素樹脂塗装ボルトです。

コスモ耐震型ロータリーバルブ・ロータリーバルブ

RVKSS コスモ耐震型ロータリーバルブ補強金具付

RVNSU コスモ耐震型ロータリーバルブ（呼び径350 ～）

RVKS コスモロータリーバルブ（呼び径200 ～ 300）

■ 特　長

1. 製品全体で分岐方向3DkNの離脱防止力（耐震型のみ）
2. コンパクトな形状で穿孔機の小型化を実現
3. 浅層埋設にも対応（回転式簡易弁を採用しバルブ高が低い）

【ラインナップ】

呼び径　200 ～ 300 × 150 ～ 300
分岐形状　メカ挿し口
　　45°・90°挿し口（分岐呼び径 150 除く）

呼び径　350 ～ 500 × 350 ～ 500
分岐形状　NS 形受口

メカ挿し口タイプ

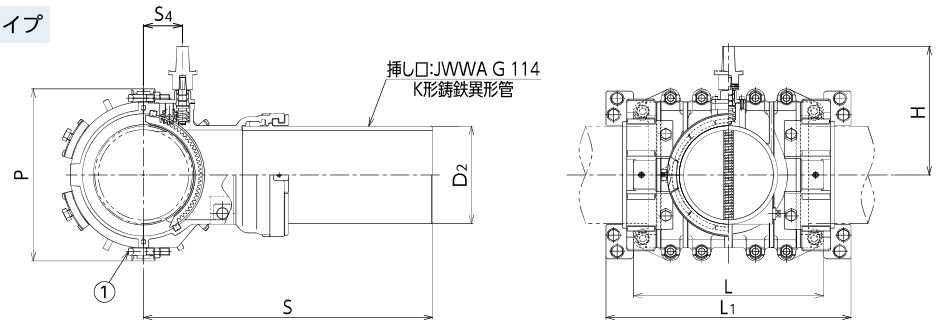

ベンドタイプ

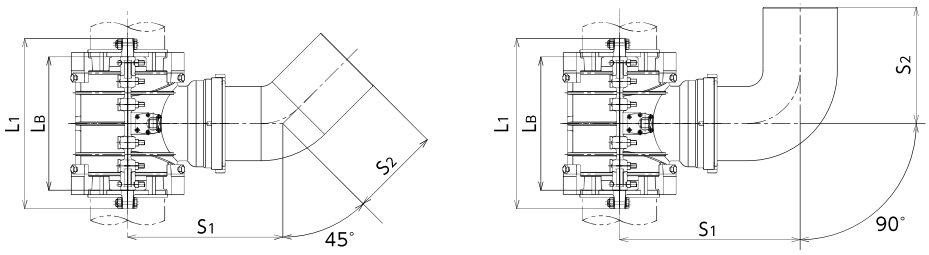

NS形受口タイプ(呼び径350 以上)

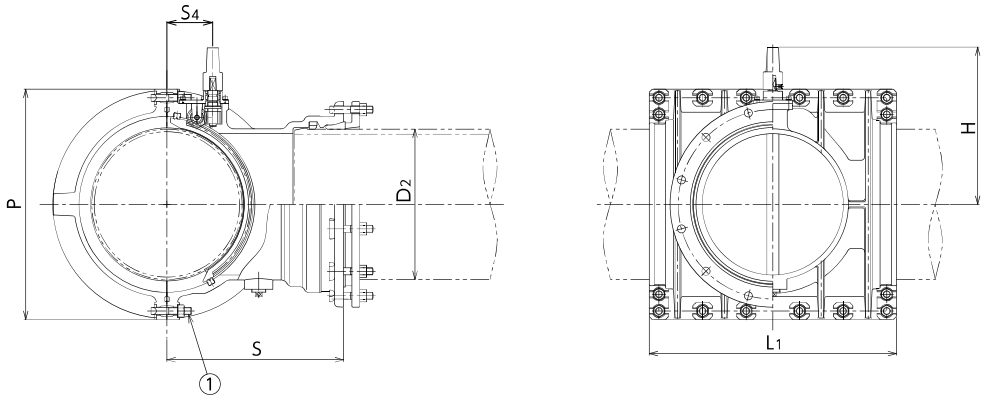

(mm)

呼び径	RVKSS 価格(円) 補強金具付	RVKS 価格(円)	D2	L	L1	H	P	S	S1	S2	S4	①T頭ボルト・ナット
200 × 150	777,480	604,890	169.0	422	598	348	444	783.0	—	—	104	8-M20 × 100
× 200	871,200	698,610	220.0					727.0				
200 × 200 × 45°	947,760	775,170						—	580	336		
× 90°	961,400	788,810							690	450		
250 × 200	965,580	786,720		529	682	358	479	815.0	—	—	109	12-M20 × 100
× 250	1,101,980	923,230	271.6					805.0				
250 × 250 × 45°	1,183,490	1,004,740						—	630	355		
× 90°	1,211,980	1,033,120							770	492		
300 × 250	1,166,000	963,270		580	740	384	527	833.5	—	—	110	
× 300	1,316,590	1,113,970	322.8					824.5				
300 × 300 × 45°	1,418,560	1,215,060						—	675	395		
× 90°	1,448,040	1,244,540							785	506		

呼び径	RVNSU 価格(円)	D2	LB	L1	H	P	S	S1	S2	S4	①T頭ボルト・ナット
350 × 350	1,830,070	374.0	—	650	416	600	475.0	—	—	130	16-M20 × 100
400 × 400	2,134,220	425.6		700	444	652	500.0				
450 × 450	2,661,450	476.8		760	470	711	550.0			145	20-M20 × 100
500 × 500	2,906,640	528.0		800	497	766	600.0			154	

※上記以外の図面はお問い合わせください。
※標準で付属しているボルト・ナットは SUS403ボルトです。

2 コスモバルブ本バルブシリーズ

不断水分岐用コスモバルブ ST 型

※QRコードより取扱説明書をご覧ください。

STソフト ダクタイル鋳鉄管用K形受口

分岐 75～150　分岐 200

STCPK

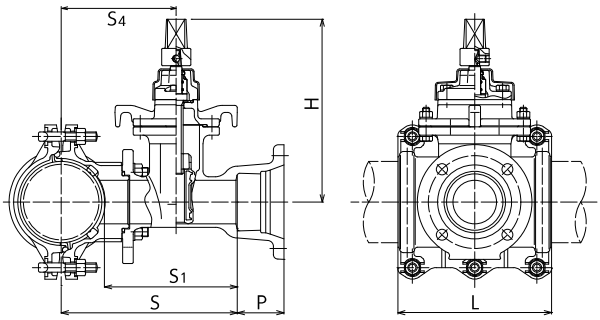

〈ダクタイル鋳鉄製・全周パッキン〉

(mm)

呼び径	価　格(円)	S	S1	S4	L	H	P	T頭ボルト・ナット
75 × 75	**186,880**	277.5	228	172.5	209	315	80	4-M16 × 85
100 × 75	**201,640**	290.0		185.0	264			6-M16 × 85
× 100	**236,860**	300.0	238	190.0		355		
150 × 75	**220,790**	316.0	228	211.0	268	315		
× 100	**259,820**	331.0	243	221.0		355		
× 150	**364,860**	400.0	312	280.0	348	445		6-M20 × 90
200 × 75	**263,860**	341.5	228	236.5	268	315		
× 100	**297,810**	366.5	253	256.5		355		
× 150	**401,140**	425.5	312	305.5	398	445		8-M20 × 90
× 200	**553,120**	441.5	328	306.5		540		

※標準で付属しているボルト・ナットはフッ素樹脂塗装ボルトです。
※呼び径250、300 は P.94の耐震型(RLKV2KU)をご使用ください。

不断水分岐用コスモバルブST型

※QRコードより取扱説明書をご覧ください。

STソフト ダクタイル鋳鉄管用K形受口

STCK/10M 分岐 75～150

STCK/10M 分岐 200

STCK/10M

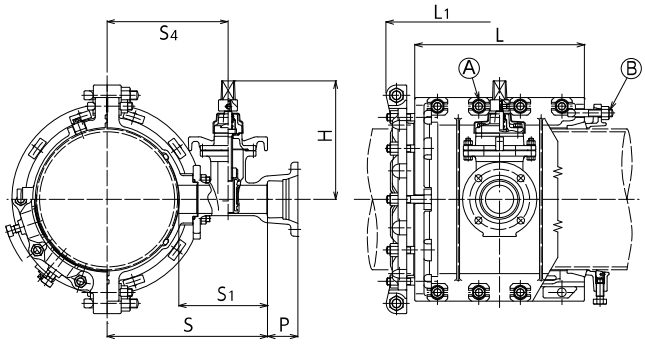

〈ダクタイル鋳鉄製・全周パッキン〉

(mm)

呼び径	価　格(円)	S	S1	S4	L	L1	H	P	Ⓐ T頭ボルト・ナット	Ⓑ T頭ボルト・ナット
250 × 75	288,990	374.5	236	269.5	400	556	315	80	8-M20 × 100	16-M20 × 100
× 100	321,370	401.5	263	291.5			355			
× 150	422,370	450.5	312	330.5			445			
× 200	574,920	501.5	363	366.5	600	756	540		12-M20 × 100	
300 × 75	303,060	400.0	236	295.0	450	604	315		8-M20 × 100	
× 100	335,350	427.0	263	317.0			355			
× 150	437,720	476.0	312	356.0			445			
× 200	590,740	527.0	363	392.0			540			
350 × 75	352,530	426.0	236	321.0		602	315			20-M20 × 100
× 100	389,590	453.0	263	343.0			355			
× 150	489,940	502.0	312	382.0			445			
× 200	636,040	553.0	363	418.0	550	702	540		10-M20 × 100	
400 × 75	383,600	451.5	236	346.5	450	620	315		8-M20 × 110	24-M20 × 110
× 100	414,320	483.5	268	373.5			355			
× 150	515,450	532.5	317	412.5			445			
× 200	694,430	578.5	363	443.5	550	720	540		10M20 × 110	
450 × 75	404,860	477.0	236	372.0	450	618	315		8-M20 × 110	
× 100	445,720	514.0	273	404.0			355			
× 150	547,920	563.0	322	443.0			445			
× 200	736,730	604.0	363	469.0	600	768	540		12-M20 × 110	
500 × 75	512,180	502.5	236	397.5	450	616	315		8-M20 × 110	28-M20 × 110
× 100	546,780	539.5	273	429.5			355			
× 150	646,690	588.5	322	468.5			445			
× 200	837,970	630.0	363	495.0	600	766	540		12-M20 × 110	
600 × 75	578,370	554.0	236	449.0	450	634	315		8-M24 × 120	28-M20 × 120
× 100	612,880	596.0	278	486.0			355			
× 150	709,600	640.0	322	520.0			445			
× 200	911,870	686.0	368	551.0	600	784	540		10-M24 × 120	

※標準で付属しているボルト・ナットはA：フッ素樹脂塗装ボルト、B：酸化被膜ボルトです。

不断水分岐用コスモバルブ ST 型

※QRコードより取扱説明書をご覧ください。

STソフト ダクタイル鋳鉄管(吋管)用K形受口

分岐 200

STBK

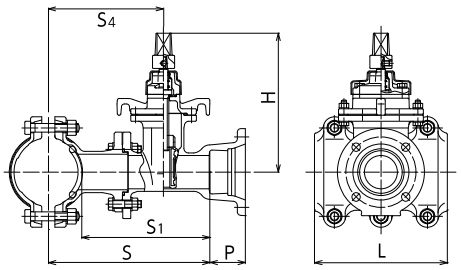

〈ダクタイル鋳鉄製・分岐部パッキン〉

(mm)

呼び径	価　格(円)	S	S1	S4	L	H	P	T 頭ボルト・ナット
3B × 75	**199,130**	321.0	272.5	216.0	300	315	80	6-M20 × 110※
4B × 75	**201,410**	290.0	228.0	185.0	350			6-M16 × 95
× 100	**259,680**	320.5	258.5	212.5	340	355		6-M20 × 110※
6B × 75	**220,590**	316.5	228.0	211.5	350	315		6-M20 × 110
× 100	**271,950**	347.0	258.5	239.0	340	355		6-M20 × 120※
× 150	**408,030**	402.5	314.0	282.5	450	445		8-M20 × 120※
8B × 75	**276,310**	344.0	228.0	239.0	350	315		6-M20 × 110
× 100	**311,830**	374.5	258.5	266.5	340	355		6-M20 × 120※
× 150	**412,470**	430.0	314.0	310.0	450	445		8-M20 × 120※
× 200	**579,500**	461.0	345.0	326.0	500	540		

※標準で付属しているボルト(楕円ボルト)・ナットはフッ素樹脂塗装です。

不断水分岐用コスモバルブ ST 型

STソフト ダクタイル鋳鉄管用・鋳鉄管(吋管)用K形受口

分岐 75～150　分岐 200

STCDK-1 鋳鉄管用

STBDK-1 鋳鉄管(吋管)用

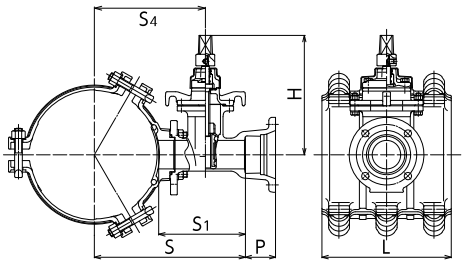

〈ダクタイル鋳鉄製・分岐部パッキン〉

(mm)

呼び径	価　格(円)	S	S1	S4	L	H	P	T 頭ボルト・ナット
250(10B) × 75	**279,980**	371.0	228	266.0	340	315	80	9-M20 × 110
× 100	**303,880**	401.0	258	293.0		355		
× 150	**393,180**	460.0	317	340.0	450	445		12-M20 × 110
× 200	**544,100**	476.0	333	341.0		540		
300(12B) × 75	**293,670**	397.0	228	292.0	340	315		9-M20 × 110
× 100	**323,220**	427.0	258	319.0		355		
× 150	**418,850**	486.0	317	366.0	450	445		12-M20 × 110
× 200	**560,460**	502.0	333	367.0		540		
350(14B) × 75	**332,620**	424.0	228	319.0	340	315		9-M20 × 110
× 100	**373,490**	454.0	258	346.0		355		
× 150	**447,150**	513.0	317	393.0	450	445		12-M20 × 110
× 200	**617,380**	529.0	333	394.0		540		
400(16B) × 75	**372,590**	450.5	228	345.5	340	315		9-M20 × 110
× 100	**413,140**	485.5	263	377.5		355		
× 150	**475,780**	539.5	317	419.5	450	445		12-M20 × 110
× 200	**663,430**	555.5	333	420.5		540		

※標準で付属しているボルト・ナットはフッ素樹脂塗装ボルトです。

不断水分岐用コスモバルブST型

※QRコードより取扱説明書をご覧ください。

STソフト 二つ割りタイプK形受口

分岐 75～150　分岐 200

STCCK ダクタイル鋳鉄管用

STCBK 鋳鉄管（吋管）用

STCSK 鋼管用

STCVK 硬質塩化ビニル管用

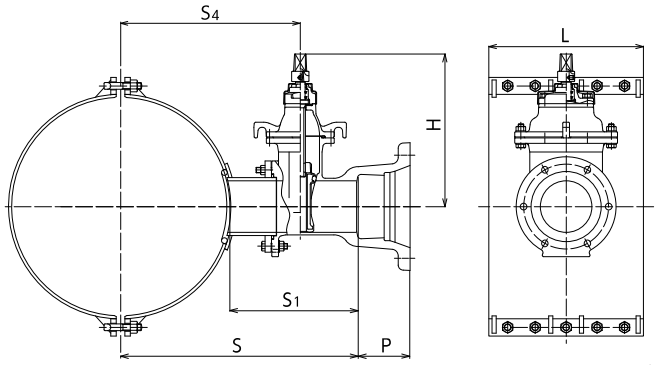

〈鋼板製・分岐部パッキン〉

(mm)

呼び径	価　格(円)	鋳鉄管ミリ	鋳鉄管インチ	鋼管	塩ビ管	鋳鉄管ミリ	鋳鉄管インチ	鋼管	塩ビ管	共通寸法				T頭ボルト・ナット
		S				S4				S1	L	H	P	
250(10B)× 75	**283,150**	376.0	381.5	374.0	374.0	271.0	276.5	269.0	269.0	239	360	315	80	8-M20 × 90
× 100	**314,140**	382.0	387.5	380.0	380.0	272.0	277.5	270.0	270.0	245	400	355		
× 150	**413,090**	462.0	467.5	460.0	460.0	342.0	347.5	340.0	340.0	325	450	445		10-M20 × 90
× 200	**576,620**	500.0	505.5	498.0	498.0	365.0	370.5	363.0	—	363	600	540		12-M20 × 100
300(12B)× 75	**292,740**	401.5	408.0	399.5	399.5	296.5	303.0	294.5	294.5	239	360	315		8-M20 × 90
× 100	**332,050**	407.5	414.0	405.5	405.5	297.5	304.0	295.5	295.5	245	400	355		
× 150	**446,180**	487.5	494.0	485.5	485.5	367.5	374.0	365.5	365.5	325	450	445		10-M20 × 90
× 200	**581,750**	525.5	532.0	523.5	523.5	390.5	397.0	388.5	388.5	363	600	540		12-M20 × 100
350(14B)× 75	**353,660**	427.5	435.0	418.0	425.5	322.5	330.0	313.0	320.5	239	360	315		8-M20 × 90
× 100	**372,850**	433.5	441.0	424.0	431.5	323.5	331.0	314.0	321.5	245	400	355		
× 150	**456,330**	513.5	521.0	504.0	511.5	393.5	401.0	384.0	391.5	325	450	445		10-M20 × 90
× 200	**625,510**	551.5	559.0	542.0	549.5	416.5	424.0	407.0	414.5	363	600	540		12-M20 × 100
400(16B)× 75	**375,270**	453.0	461.5	443.5	450.5	348.0	356.5	338.5	345.5	239	360	315		8-M20 × 90
× 100	**429,430**	459.0	467.5	449.5	456.5	349.0	357.5	339.5	346.5	245	400	355		
× 150	**505,210**	539.0	547.5	529.5	536.5	419.0	427.5	409.5	416.5	325	450	445		10-M20 × 90
× 200	**694,440**	577.0	585.5	567.5	574.5	442.0	450.5	432.5	439.5	363	600	540		12-M20 × 100
450(18B)× 75	**392,390**	479.0	488.0	469.0	475.5	374.0	383.0	364.0	370.5	239	360	315		8-M20 × 90
× 100	**430,170**	510.5	494.0	475.0	481.5	375.0	384.0	365.0	371.5	245	400	355		
× 150	**517,240**	590.5	574.0	555.0	561.5	445.0	454.0	435.0	441.5	325	450	445		10-M20 × 90
× 200	**721,750**	628.5	612.0	593.0	599.5	468.0	477.0	458.0	464.5	363	600	540		12-M20 × 100
500(20B)× 75	**479,240**	504.5	515.0	494.5	500.5	399.5	410.0	389.5	395.5	239	360	315		8-M20 × 90
× 100	**531,500**	562.0	521.0	500.5	506.5	400.5	411.0	390.5	396.5	245	400	355		
× 150	**585,860**	642.0	601.0	580.5	586.5	470.5	481.0	460.5	466.5	325	450	445		10-M20 × 90
× 200	**817,830**	680.0	639.0	618.5	624.5	493.5	504.0	483.5	489.5	363	600	540		12-M20 × 100
600(24B)× 75	**561,200**	556.0	567.5	545.5	—	451.0	462.5	440.5	450.5	239	360	315		8-M20 × 90
× 100	**597,680**	613.0	573.5	551.5		452.0	463.5	441.5	451.5	245	400	355		
× 150	**638,680**	693.0	653.5	631.5		522.0	533.5	511.5	521.5	325	450	445		10-M20 × 90
× 200	**845,480**	731.0	691.5	669.5		545.0	556.5	534.5	544.5	363	600	540		12-M20 × 100
700(27B)× 75	**637,150**	607.0	607.5	596.0		502.0	502.5	491.0	501.5	239	360	315		8-M20 × 90
× 100	**680,400**	613.0	613.5	602.0		503.0	503.5	492.0	502.5	245	400	355		
× 150	**702,190**	693.0	693.5	682.0		573.0	573.5	562.0	572.5	325	450	445		10-M20 × 90
× 200	**941,520**	731.0	731.5	720.0		596.0	596.5	585.0	595.5	363	600	540		12-M20 × 100
800(30B)× 75	**689,020**	658.5	647.5	646.5		553.5	542.5	541.5	553.0	239	360	315		8-M20 × 90
× 100	**745,040**	664.5	653.5	652.5		554.5	543.5	542.5	554.0	245	400	355		
× 150	**809,360**	744.5	733.5	732.5		624.5	613.5	612.5	624.0	325	450	445		10-M20 × 90
× 200	**990,220**	782.5	771.5	770.5		647.5	636.5	635.5	647.0	363	600	540		12-M20 × 100

※標準で酸化被膜ボルトが付属しております。

不断水分岐用コスモバルブ ST 型

※QRコードより取扱説明書をご覧ください。

STソフト ダクタイル鋳鉄管用

分岐 75～150　分岐 200　掘削図

STCPFP

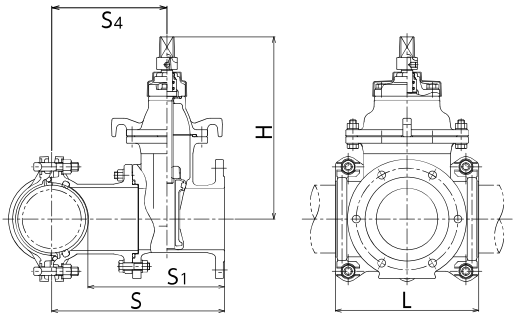

〈ダクタイル鋳鉄製・全周パッキン〉

(mm)

呼び径	価　格(円)	S	S1	S4	L	H	T 頭ボルト・ナット
75 ×　75	**175,800**	296.5	247	172.5	209	315	4-M16 × 85
100 ×　75	**187,100**	309.0		185.0	264		6-M16 × 85
× 100	**209,710**	315.0	253	190.0		355	
150 ×　75	**206,250**	335.0	247	211.0	268	315	
× 100	**242,360**	346.0	258	221.0		355	
× 150	**334,400**	420.0	332	280.0	348	445	6-M20 × 90
200 ×　75	**249,300**	360.5	247	236.5	268	315	
× 100	**280,360**	381.5	268	256.5		355	
× 150	**379,310**	445.5	332	305.5	398	445	8-M20 × 90
× 200	**479,030**	444.5	331	306.5		540	

※標準で付属しているボルト・ナットはフッ素樹脂塗装ボルトです。

不断水分岐用コスモバルブ ST 型

STソフト 鋳鉄管(吋管)用

分岐 75～150　分岐 200

STBFP

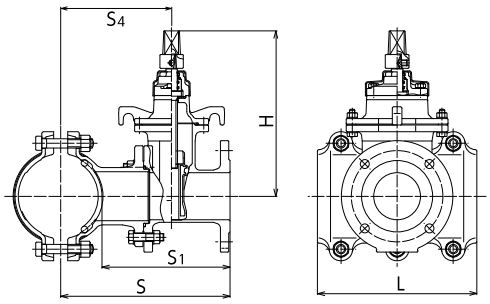

〈ダクタイル鋳鉄製・分岐部パッキン〉

(mm)

呼び径	価　格(円)	S	S1	S4	L	H	T 頭ボルト・ナット
3B ×　75	**184,590**	340.0	291.5	216.0	300	315	6-M20 ×110※
4B ×　75	**187,530**	309.0	247.0	185.0	350		6-M16 ×　95
× 100	**242,220**	335.5	273.5	212.5	340	355	6-M20 ×110※
6B ×　75	**206,710**	335.5	247.0	211.5	350	315	6-M20 ×110
× 100	**254,500**	362.0	273.5	239.0	340	355	6-M20 ×120※
× 150	**386,220**	422.5	334.0	282.5	450	445	8-M20 ×120※
8B ×　75	**261,770**	363.0	247.0	239.0	350	315	6-M20 ×110
× 100	**294,370**	389.5	273.5	266.5	340	355	6-M20 ×120※
× 150	**380,180**	450.0	334.0	310.0	450	445	8-M20 ×120※
× 200	**553,310**	464.0	348.0	326.0	500	540	

※標準で付属しているボルト（楕円ボルト）・ナットはフッ素樹脂塗装です。

不断水分岐用コスモバルブ ST 型

STソフト ダクタイル鋳鉄管用

分岐 75～150　分岐 200以上　掘削図

STCF/10M

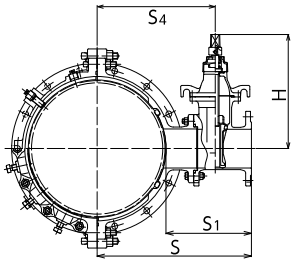

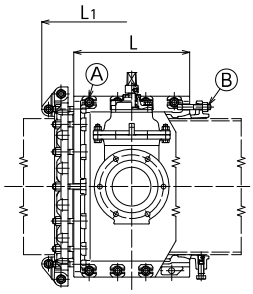

〈ダクタイル鋳鉄製・全周パッキン〉

(mm)

呼び径	価　格(円)	S	S_1	S_4	L	L_1	H	Ⓐ T 頭ボルト・ナット	Ⓑ T 頭ボルト・ナット
250 × 75	267,340	393.5	255	269.5	400	556	315	8-M20 × 100	16-M20 × 100
× 100	296,140	416.5	278	291.5			355		
× 150	390,230	470.5	332	330.5			445		
× 200	498,850	504.5	366	366.5	600	756	540	12-M20 × 100	
× 250	847,650	606.5	468	416.5			630		
300 × 75	281,000	419.0	255	295.0	450	604	315	8-M20 × 100	
× 100	309,710	442.0	278	317.0			355		
× 150	405,130	496.0	332	356.0			445		
× 200	513,230	530.0	366	392.0			540		
× 250	892,140	632.0	468	442.0	600	754	630	12-M20 × 100	
× 300	1,153,680	654.0	490	454.0			720		
350 × 75	322,520	445.0	255	321.0	450	602	315	8-M20 × 100	20-M20 × 100
× 100	355,170	468.0	278	343.0			355		
× 150	446,780	522.0	332	382.0			445		
× 200	554,420	556.0	366	418.0	550	702	540	10-M20 × 100	
× 250	922,760	648.0	458	458.0			630		
× 300	1,660,340	680.0	490	480.0	800	952	720		
400 × 75	366,570	470.5	255	346.5	450	620	315	8-M20 × 110	24-M20 × 110
× 100	398,450	498.5	283	373.5			355		
× 150	495,620	522.5	337	412.5			445		
× 200	607,500	581.5	366	443.5	550	720	540	10-M20 × 110	
× 250	1,023,570	673.5	458	483.5			630		
× 300	1,175,740	695.5	480	495.5			720		
450 × 75	391,630	496.0	255	372.0	450	618	315	8-M20 × 110	24-M20 × 110
× 100	429,850	529.0	288	404.0			355		
× 150	528,080	583.0	342	443.0			445		
× 200	645,940	607.0	366	469.0	600	758	540	12-M20 × 110	
× 250	1,033,870	699.0	458	509.0		768	630		
× 300	1,188,300	721.0	480	521.0			720		
500 × 75	498,950	521.5	255	397.5	450	616	315	8-M20 × 110	28-M20 × 110
× 100	530,910	554.5	288	429.5			355		
× 150	626,850	608.5	342	468.5			445		
× 200	737,990	633.0	366	495.0	600	766	540	12-M20 × 110	
× 250	1,196,550	725.0	458	535.0			630		
× 300	1,349,820	747.0	480	547.0			720		
600 × 75	565,140	573.0	255	449.0	450	634	315	8-M24 × 120	28-M20 × 120
× 100	597,010	611.0	293	486.0			355		
× 150	689,760	660.0	342	520.0			445		
× 200	805,160	689.0	371	551.0	600	784	540	10-M24 × 120	
× 250	1,319,470	776.0	458	586.0			630		
× 300	1,515,920	798.0	480	598.0			720		

不断水分岐用コスモバルブ ST 型

※QRコードより取扱説明書をご覧ください。

STソフト ダクタイル鋳鉄管用・鋳鉄管(吋管)用

分岐 75～150　分岐 200

STCDFP-1 鋳鉄管用

STBDFP-1 鋳鉄管（吋管）用

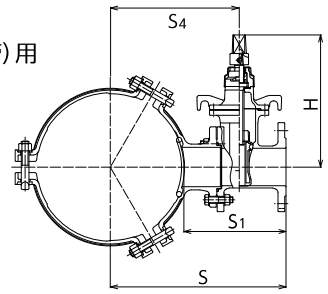

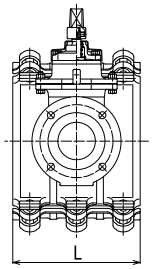

〈ダクタイル鋳鉄製・分岐部パッキン〉

(mm)

呼び径	価　格(円)	S	S_1	S_4	L	H	T 頭ボルト・ナット
250 (10B) × 75	**265,430**	390.0	247	266.0	340	315	9-M20 × 110
× 100	**286,420**	416.0	273	293.0		355	
× 150	**371,370**	480.0	337	340.0	450	445	12-M20 × 110
× 200	**494,370**	479.0	336	341.0		540	
300 (12B) × 75	**279,130**	416.0	247	292.0	340	315	9-M20 × 110
× 100	**305,770**	442.0	273	319.0		355	
× 150	**397,020**	506.0	337	366.0	450	445	12-M20 × 110
× 200	**509,990**	505.0	336	367.0		540	
350 (14B) × 75	**318,080**	443.0	247	319.0	340	315	9-M20 × 110
× 100	**356,040**	469.0	273	346.0		355	
× 150	**425,330**	533.0	337	393.0	450	445	12-M20 × 110
× 200	**564,310**	532.0	336	394.0		540	
400 (16B) × 75	**358,050**	469.5	247	345.5	340	315	9-M20 × 110
× 100	**395,680**	500.5	278	377.5		355	
× 150	**453,960**	559.5	337	419.5	450	445	12-M20 × 110
× 200	**625,650**	558.5	336	420.5		540	

※標準で付属しているボルト・ナットはフッ素樹脂塗装ボルトです。

コスモバルブ ST 型

※QRコードより取扱説明書をご覧ください。

全周F式鋳鉄管用U型 STCF/10U

うずまき式T字管を不断水工法にて設置できるようにしたコスモバルブです。

1. 不断水工法にて設置できます。
2. うずまき状の特殊な構造を有することで効率の良い洗管をすることができます。
3. 施工時に必要なバルブ（ソフトシール）が一体となっています。

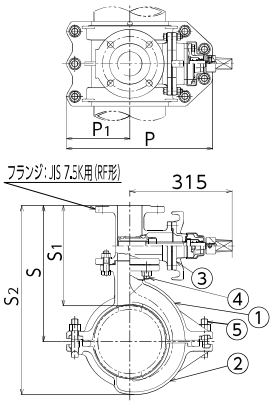

<ダクタイル鋳鉄製・全周パッキン>

(mm)

呼び径	価　格(円)	P	P1	S	S1	S2	T頭ボルト・ナット
75 × 75	**365,740**	294	118	355.5	309	454.5	7-M16 × 95
100 × 75	**390,520**	338	140	368.0		479.0	7-M20 × 100
150 × 75	**463,120**	395	168	393.5		530.5	7-M20 × 110
200 × 75	**508,660**	448	194	419.0		582.0	

※穿孔工事が特殊な為、事前にお問い合わせ願います。
※標準で付属しているボルト・ナットはフッ素樹脂塗装ボルトです。

各部名称

部番	名　称
①	本体
②	カバー
③	弁体
④	スタットボルト・ナット・平座金
⑤	T頭ボルト・ナット

不断水分岐用コスモバルブ ST 型

※QRコードより取扱説明書をご覧ください。

STソフト 二つ割りタイプ

分岐 75～150　分岐 200以上

STCCFP ダクタイル鋳鉄管用　**STCBFP** 鋳鉄管(吋管)用

STCSFP 鋼管用　**STCVFP** 硬質塩化ビニル管用

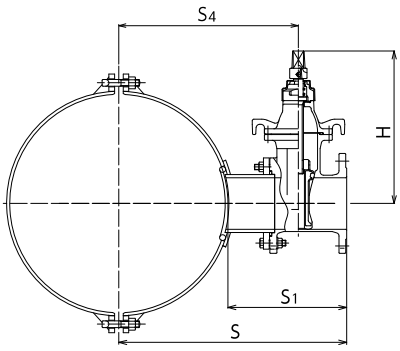

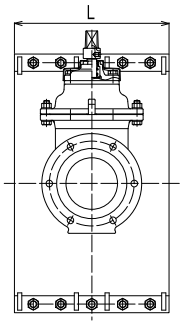

〈鋼板製・分岐部パッキン〉

(mm)

呼び径	価　格(円)	鋳鉄管ミリ	鋳鉄管インチ	鋼管	塩ビ管	鋳鉄管ミリ	鋳鉄管インチ	鋼管	塩ビ管	共通寸法			T頭ボルト・ナット
		S				S4				S1	L	H	
250(10B)× 75	287,840	395.0	400.5	393.0	393.0	271.0	276.5	269.0	269.0	258	360	315	8-M20 × 90
× 100	318,030	397.0	402.5	395.0	395.0	272.0	277.5	270.0	270.0	260	400	355	
× 150	432,580	482.0	487.5	480.0	480.0	342.0	347.5	340.0	340.0	345	450	445	10-M20 × 90
× 200	550,440	503.0	508.5	501.0	501.0	365.0	370.5	363.0	363.0	366	600	540	12-M20 × 100
× 250	982,600	595.0	600.5	—	—	405.0	410.5	—	—	458	700	630	
300(12B)× 75	307,470	420.5	427.0	418.5	418.5	296.5	303.0	294.5	294.5	258	360	315	8-M20 × 90
× 100	347,800	422.5	429.0	420.5	420.5	297.5	304.0	295.5	295.5	260	400	355	
× 150	468,970	507.5	514.0	505.5	505.5	367.5	374.0	365.5	365.5	345	450	445	10-M20 × 90
× 200	595,110	528.5	535.0	526.5	526.5	390.5	397.0	388.5	388.5	366	600	540	12-M20 × 100
× 250	1,027,500	620.5	627.0	618.5	618.5	430.5	437.0	428.5	428.5	458	700	630	
× 300	1,257,420	642.5	649.0	—	—	442.5	449.0	—	—	480	800	720	16-M20 × 100
350(14B)× 75	374,470	446.5	454.0	437.0	445.5	322.5	330.0	313.0	320.5	258	360	315	8-M20 × 90
× 100	392,680	448.5	456.0	439.0	446.5	323.5	331.0	314.0	321.5	260	400	355	
× 150	480,140	533.5	541.0	524.0	531.5	393.5	401.0	384.0	391.5	345	450	445	10-M20 × 90
× 200	641,840	554.5	562.0	545.0	552.5	416.5	424.0	407.0	414.5	366	600	540	12-M20 × 100
× 250	1,044,640	646.5	654.0	637.0	644.5	456.5	464.0	447.0	454.5	458	700	630	
× 300	1,307,250	668.5	676.0	659.0	666.5	468.5	476.0	459.0	466.5	480	800	720	16-M20 × 100
400(16B)× 75	398,240	472.0	480.5	462.5	469.5	348.0	356.5	338.5	345.5	258	360	315	8-M20 × 90
× 100	454,920	474.0	482.5	464.5	471.5	349.0	357.5	339.5	346.5	260	400	355	
× 150	533,910	559.0	567.5	549.5	556.5	419.0	427.5	409.5	416.5	345	450	445	10-M20 × 90
× 200	687,730	580.0	588.5	570.5	577.5	442.0	450.5	432.5	439.5	366	600	540	12-M20 × 100
× 250	1,100,290	672.0	680.5	662.5	669.5	482.0	490.5	472.5	479.5	458	700	630	
× 300	1,340,560	694.0	702.5	684.5	691.5	494.0	502.5	484.5	491.5	480	800	720	16-M20 × 100

※標準で酸化被膜ボルトが付属しております。
※石綿管用はお問い合わせください。

(mm)

呼び径	価　格(円)	鋳鉄管ミリ	鋳鉄管インチ	鋼管	塩ビ管	鋳鉄管ミリ	鋳鉄管インチ	鋼管	塩ビ管	共通寸法			T頭ボルト・ナット
		S				S4				S1	L	H	
450(18B)× 75	417,090	498.0	507.0	488.0	494.5	374.0	383.0	364.0	370.5	258	360	315	8-M20 × 90
× 100	455,730	500.0	509.0	490.0	496.5	375.0	384.0	365.0	371.5	260	400	355	
× 150	547,140	585.0	594.0	575.0	581.5	445.0	454.0	435.0	441.5	345	450	445	10-M20 × 90
× 200	744,610	606.0	615.0	596.0	602.5	468.0	477.0	458.0	464.5	366	600	540	12-M20 × 100
× 250	1,102,960	698.0	707.0	688.0	694.5	508.0	517.0	498.0	504.5	458	700	630	
× 300	1,406,320	720.0	729.0	710.0	716.5	520.0	529.0	510.0	516.5	480	800	720	16-M20 × 100
500(20B)× 75	512,610	523.5	534.0	513.5	519.5	399.5	410.0	389.5	395.5	258	360	315	8-M20 × 90
× 100	567,190	525.5	536.0	515.5	521.5	400.5	411.0	390.5	396.5	260	400	355	
× 150	622,620	610.5	621.0	600.5	606.5	470.5	481.0	460.5	466.5	345	450	445	10-M20 × 90
× 200	873,430	631.5	642.0	621.5	627.5	493.5	504.0	483.5	489.5	366	600	540	12-M20 × 100
× 250	1,130,890	723.5	734.0	713.5	719.5	533.5	544.0	523.5	529.5	458	700	630	
× 300	1,439,160	745.5	756.0	735.5	741.5	545.5	556.0	535.5	541.5	480	800	720	16-M20 × 100
600(24B)× 75	602,780	575.0	586.5	564.5	—	451.0	462.5	440.5	—	258	360	315	8-M20 × 90
× 100	639,990	577.0	588.5	566.5		452.0	463.5	441.5		260	400	355	
× 150	680,720	662.0	673.5	651.5		522.0	533.5	511.5		345	450	445	10-M20 × 90
× 200	903,850	683.0	694.5	672.5		545.0	556.5	534.5		366	600	540	12-M20 × 100
× 250	1,215,860	775.0	786.5	764.5		585.0	596.5	574.5		458	700	630	
× 300	1,459,440	797.0	808.5	786.5		597.0	608.5	586.5		480	800	720	16-M20 × 100
700(27B)× 75	686,310	626.0	626.5	615.0		502.0	502.5	491.0		258	360	315	8-M20 × 90
× 100	730,980	628.0	628.5	617.0		503.0	503.5	492.0		260	400	355	
× 150	750,590	713.0	713.5	702.0		573.0	573.5	562.0		345	450	445	10-M20 × 90
× 200	1,009,480	734.0	734.5	723.0		596.0	596.5	585.0		366	600	540	12-M20 × 100
× 250	1,264,660	826.0	826.5	815.0		636.0	636.5	625.0		458	700	630	
× 300	1,557,250	848.0	848.5	837.0		648.0	648.5	637.0		480	800	720	16-M20 × 100
800(30B)× 75	743,380	677.5	666.5	665.5		553.5	542.5	541.5		258	360	315	8-M20 × 90
× 100	802,090	679.5	668.5	667.5		554.5	543.5	542.5		260	400	355	
× 150	868,470	764.5	753.5	752.5		624.5	613.5	612.5		345	450	445	10-M20 × 90
× 200	1,063,050	785.5	774.5	773.5		647.5	636.5	635.5		366	600	540	12-M20 × 100
× 250	1,284,500	877.5	866.5	865.5		687.5	676.5	675.5		458	700	630	
× 300	1,628,190	899.5	888.5	887.5		699.5	688.5	687.5		480	800	720	16-M20 × 100

※標準で酸化被膜ボルトが付属しております。
※石綿管用はお問い合わせください。

不断水分岐用コスモバルブST型

※QRコードより取扱説明書をご覧ください。

STソフト 硬質塩化ビニル管用・鋼管用K形受口

STVPK 塩ビ管用

STSPK 鋼管用

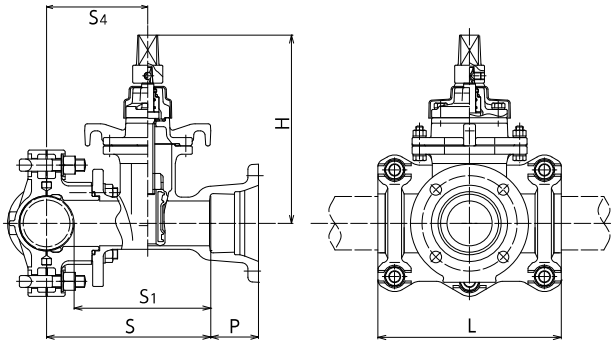

〈ダクタイル鋳鉄製・全周パッキン〉

(mm)

呼び径	価　格(円)	S	S1	S4	L	H	P	T頭ボルト・ナット
75 × 75	**175,230**	274.0	228	169.0	306	315	80	6-M20 × 90
100 × 75	**181,960**	286.5		181.5	326			
× 100	**227,930**	306.5	248	198.5		355		
150 × 75	**203,800**	312.0	228	207.0	300	315		
× 100	**240,280**	337.0	253	229.0		355		
× 150	**332,950**	396.0	312	276.0	390	445		8-M20 × 90
200 × 75	**260,050**	395.5	228	290.5	300	315		6-M20 × 90
× 100	**301,070**	362.5	253	254.5		355		
× 150	**355,040**	421.5	312	301.5	450	445		8-M20 × 90
× 200	**507,070**	447.5	338	312.5		540		

※標準で付属しているボルト・ナットはフッ素樹脂塗装ボルトです。

不断水分岐用コスモバルブ ST 型

STソフト 硬質塩化ビニル管用・鋼管用

STVPF 塩ビ管用

STSPF 鋼管用

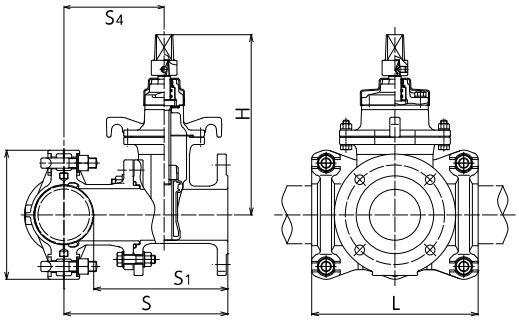

〈ダクタイル鋳鉄製・全周パッキン〉

(mm)

呼び径	価　格(円)	S	S1	S4	L	H	T頭ボルト・ナット
75 × 75	**160,680**	293.0	247	169.0	306	315	6-M20 × 90
100 × 75	**167,410**	305.5		181.5	326		
× 100	**210,470**	321.5	263	198.5		355	
150 × 75	**189,240**	331.0	246	207.0	300	315	
× 100	**222,830**	352.0	268	229.0		355	
× 150	**311,120**	416.0	332	276.0	390	445	8-M20 × 90
200 × 75	**245,500**	414.5	305	290.5	300	315	6-M20 × 90
× 100	**283,610**	337.5	268	254.5		355	
× 150	**333,210**	441.5	332	301.5	450	445	8-M20 × 90
× 200	**480,880**	450.5	341	312.5		540	

※標準で付属しているボルト・ナットはフッ素樹脂塗装ボルトです。

水道配水用ポリエチレン管用
K 形受口についてはお問い合わせください。

不断水分岐用コスモバルブ ST 型

※QRコードより取扱説明書をご覧ください。

STソフト 水道配水用ポリエチレン管用

標準 RF

STPF

POLITEC 規格品 PTC G31

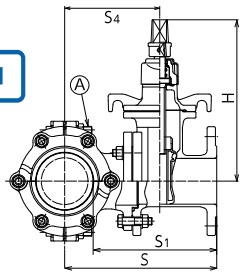

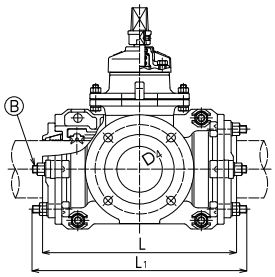

〈ダクタイル鋳鉄製・全周パッキン〉

(mm)

呼び径	価　格(円)	S	S1	S4	L	L1	H	Ⓐ T 頭ボルト・ナット	Ⓑ T 頭ボルト・ナット
75 × 75	239,470	350	305.0	226	386	440	315	8-M16 × 85	8-M16 × 65
100 × 75	260,670	355	292.5	231	424	470			12-M16 × 65
× 100	310,460	333	270.5	207			355		
150 × 75	301,410	390	300.0	266	488	528	315	10-M16 × 85	16-M16 × 65
× 100	344,020	358	268.0	235			355		
× 150	442,190	427	337.0	287			445		
200 × 75	490,330	430	305.0	306	507	548	315	8-M20 × 100	16-M20 × 65
× 100	539,540	398	273.0	275			365		
× 150	650,550	462	337.0	322	607	648	445	12-M20 × 100	
× 200	752,630	476	351.0	338			520		

※穿孔工事が特殊な為、事前にお問い合わせ願います。
※標準で付属しているボルト・ナットはⒶⒷ：フッ素樹脂塗装ボルトです。

不断水分岐用コスモバルブ ST 型

STソフト 石綿管用

分岐 75～150　分岐 200

STAPFP

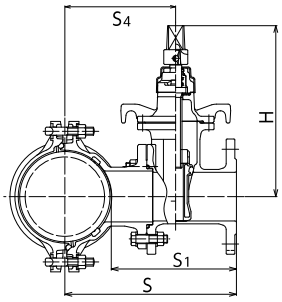

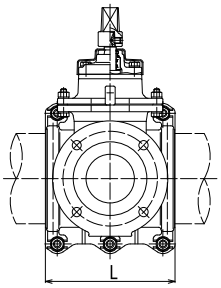

〈ダクタイル鋳鉄製・全周パッキン〉

(mm)

呼び径	価　格(円)	S	S1	S4	L	H	T 頭ボルト・ナット
75 × 75	263,970	298.5	247	174.5	209	315	4-M16 × 85
100 × 75	190,530	313.0		189.0	264		6-M16 × 85
× 100	317,590	319.0	253	196.0		355	
125 × 75	205,410	328.0	247	204.0		315	
× 100	245,650	334.0	253	211.0		355	
150 × 75	218,010	343.0	247	219.0	268	315	
× 100	249,300	354.0	258	231.0		355	
× 150	453,850	428.0	332	288.0	348	445	6-M20 × 90
200 × 75	255,920	373.5	247	249.5	268	315	
× 100	291,400	394.5	268	271.5		355	
× 150	394,750	458.5	332	318.5	398	445	8-M20 × 90
× 200	536,090	457.5	331	319.5		540	

※標準で付属しているボルト・ナットはフッ素樹脂塗装ボルトです。
※呼び径 250 以上は鋼板製オーダーメイドになります。

Ⅷ. 不断水分岐工法

3 コスモバルブ簡易バルブシリーズ（小口径分岐呼び径 40・50）

不断水分岐用コスモバルブ ST 型

※QRコードより取扱説明書をご覧ください。

ST バルブ ダクタイル鋳鉄管用

75～200　250 以上

STCPFSP F式（フランジ）　**STCPNSP** N式（内ネジ）　**STCPUSP** U式（外ネジ）

〈ダクタイル鋳鉄製・全周パッキン〉

(mm)

呼び径	価　格(円)		
	フランジ	内ネジ	外ネジ
75 × 40	—	50,460	50,460
× 50	56,360	54,270	54,270
100 × 40	—	54,670	54,670
× 50	63,990	58,050	58,050
150 × 40	—	64,260	64,260
× 50	72,700	67,460	67,460
200 × 40	—	82,010	82,010
× 50	90,990	85,420	85,420
250 × 40	—	96,230	96,230
× 50	105,220	99,310	99,310
300 × 40	—	108,800	108,800
× 50	115,200	109,440	109,440
350 × 40	—	115,300	115,300
× 50	123,980	118,330	118,330
400 × 40	—	165,650	165,650
× 50	175,070	170,020	170,020
450 × 40	—	377,190	377,190
× 50	388,030	381,840	381,840
500 × 40	—	486,270	486,270
× 50	496,330	490,960	490,960
600 × 40	—	570,240	570,240
× 50	580,370	576,020	576,020

※標準で酸化被膜ボルトのT頭ボルト・ナットが付属しております。

フランジ

呼び径 75～200×50　寸法図

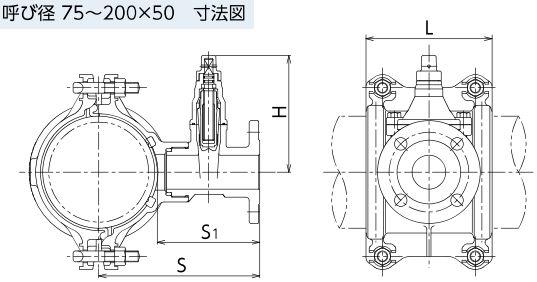

呼び径 250～600×50　寸法図

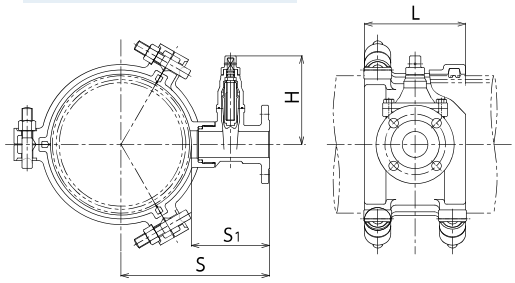

寸法表

(mm)

呼び径	S	S1	L	H	T 頭ボルト・ナット
75 × 50	204.5	155.0	154	176	4-M16 × 85
100 × 50	217.0		156		
150 × 50	243.0		190		
200 × 50	268.5		220		4-M20 × 90
250 × 50	294.0	154.5	200		6-M20 × 100
300 × 50	319.5				
350 × 50	345.0				6-M24 × 120
400 × 50	371.0				
450 × 50	397.5		400		9-M24 × 120
500 × 50	423.0				
600 × 50	474.5				

内ネジ

呼び径 75～200×40・50　寸法図

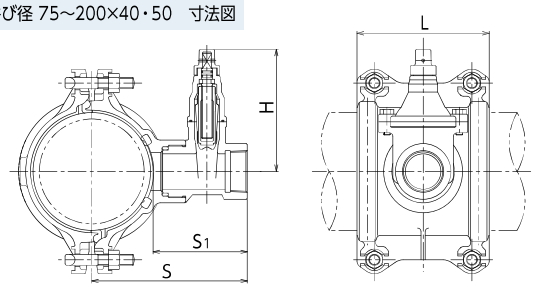

外ネジ

呼び径 250～400×40・50　寸法図

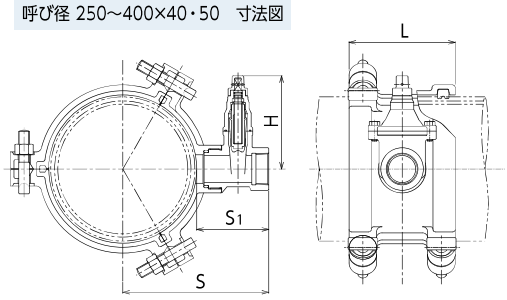

寸法表

(mm)

呼び径	S	S1	L	H	T 頭ボルト・ナット
75 × 40	185.5	136.0	154	156	4-M16 × 85
× 50				176	
100 × 40	198.0		156	156	
× 50				176	
150 × 40	224.0		190	156	
× 50				176	
200 × 40	249.5		220	156	4-M20 × 90
× 50				176	
250 × 40	275.0	135.5	200	156	6-M20 × 100
× 50				176	
300 × 40	300.5			156	
× 50				176	
350 × 40	326.0			156	6-M24 × 120
× 50				176	
400 × 40	352.0			156	
× 50				176	
450 × 40	378.5		400	156	9-M24 × 120
× 50				176	
500 × 40	404.0			156	
× 50				176	
600 × 40	455.5			156	
× 50				176	

※標準で酸化被膜ボルトのT 頭ボルト・ナットが付属しております。

不断水分岐用コスモバルブ ST 型

※QRコードより取扱説明書をご覧ください。

STバルブ ダクタイル鋳鉄管・鋳鉄管(吋管)用・S50 形管用

75～200・450 以上　250 ～ 400

STCF2SP(耗管)・STBF2SP(吋管)・KSTCF2SP(S50 形)　F式(フランジ)

STCN2SP(耗管)・STBN2SP(吋管)・KSTCN2SP(S50 形)　N式(内ネジ)

STCU2SP(耗管)・STBU2SP(吋管)・KSTCU2SP(S50 形)　U式(外ネジ)

〈ダクタイル鋳鉄製・分岐部パッキン〉

(mm)

呼び径	価　格(円)		
	フランジ	内ネジ	外ネジ
S50 × 40 ※	—	57,680	57,680
S50 × 50 ※	63,110	59,590	59,590
75 (3B) × 40	—	48,980	48,980
× 50	54,730	52,700	52,700
100 (4B) × 40	—	53,080	53,080
× 50	62,100	56,360	56,360
150 (6B) × 40	—	62,380	62,380
× 50	70,590	65,490	65,490
200 (8B) × 40	—	79,620	79,620
× 50	88,390	82,910	82,910

フランジ

(mm)

呼び径	S	S_1	L	H	T 頭ボルト・ナット
S50 × 50※	190.0	154.5	180	176	4-M16 × 65
75 (3B) × 50	203.5	155	170		4-M16 × 85
100 (4B) × 50	217.0				4-M16 × 95
150 (6B) × 50	243.5				4-M16 × 110
200 (8B) × 50	271.0				4-M20 × 110

○標準で酸化被膜ボルトが付属しております。
※S50×50は型式が KSTCF2SPです。既設管がS50以外はP.121の塩ビ管用が使用可能です。

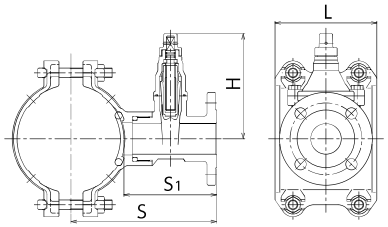

内ネジ・外ネジ

(mm)

呼び径	S	S_1	L	H	T 頭ボルト・ナット
S50 × 40 ※	171.0	135.5	180	156	4-M16 × 65
S50 × 50 ※				176	
75 (3B) × 40	184.5	136	170	156	4-M16 × 85
× 50				176	
100 (4B) × 40	198.0			156	4-M16 × 95
× 50				176	
150 (6B) × 40	224.5			156	4-M16 × 110
× 50				176	
200 (8B) × 40	252.0			156	4-M20 × 110
× 50				176	

○標準で酸化被膜ボルトが付属しております。
※ S50×40、S50×50は型式が KSTCU2SP、KSTCN2SPです。既設管がS50以外はP.121の塩ビ管用が使用可能です。

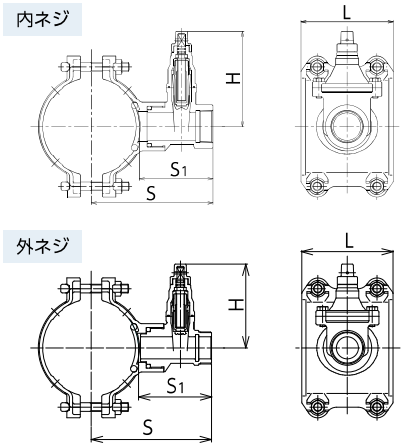

不断水分岐用コスモバルブ ST 型

※QRコードより取扱説明書をご覧ください。

STバルブ ダクタイル鋳鉄管・鋳鉄管(吋管)用 三つ割タイプ

STCDFSP(粍管) • STBDFSP(吋管) F式(フランジ)

STCDNSP(粍管) • STBDNSP(吋管) N式(内ネジ)

STCDUSP(粍管) • STBDUSP(吋管) U式(外ネジ)

〈ダクタイル鋳鉄製・分岐部パッキン〉

(mm)

呼び径	価　格(円)		
	フランジ	内ネジ	外ネジ
250(10B)×40	—	97,090	97,090
×50	106,650	99,630	99,630
300(12B)×40	—	109,700	109,700
×50	118,720	110,300	110,300
350(14B)×40	—	118,990	118,990
×50	126,010	119,560	119,560
400(16B)×40	—	151,530	151,530
×50	158,820	154,410	154,410

フランジ

(mm)

呼び径	S	S_1	L	H	楕円ボルト・ナット
250(10B)×50	298.0	155	250	176	9-M20×120
300(12B)×50	324.0				
350(14B)×50	351.0		300		
400(16B)×50	377.5				

※標準で酸化被膜ボルトが付属しております。

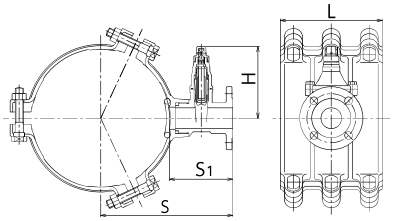

内ネジ・外ネジ

(mm)

呼び径	S	S_1	L	H	楕円ボルト・ナット
250(10B)×40	279.0	136	250	156	9-M20×120
×50				176	
300(12B)×40	305.0			156	
×50				176	
350(14B)×40	332.0		300	156	
×50				176	
400(16B)×40	358.5			156	
×50				176	

※標準で酸化被膜ボルトが付属しております。

内ネジ

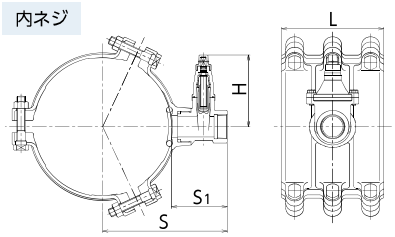

外ネジ

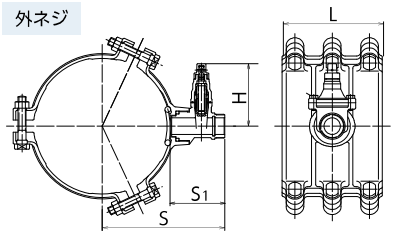

不断水分岐用コスモバルブ ST 型

※QRコードより取扱説明書をご覧ください。

STバルブ ダクタイル鋳鉄管・鋳鉄管(吋管)用

STCFSP(粍管)・STBFSP(吋管) F式(フランジ)

STCNSP(粍管)・STBNSP(吋管) N式(内ネジ)

STCUSP(粍管)・STBUSP(吋管) U式(外ネジ)

〈鋼板製・分岐部パッキン〉 (mm)

呼び径	価格(円) フランジ	内ネジ	外ネジ
450(18B)×40	—	154,230	154,230
×50	179,880	174,500	174,500
500(20B)×40	—	159,270	159,270
×50	187,240	181,870	181,870
600(24B)×40	—	175,180	175,180
×50	208,530	203,100	203,100
700(27B)×40	—	178,750	178,750
×50	216,170	210,820	210,820
800(30B)×40	—	284,460	284,460
×50	296,320	294,510	294,510

フランジ (mm)

呼び径	鋳鉄管ミリ S	鋳鉄管インチ S	共通寸法 S_1	L	H	T頭ボルト・ナット
450(18B)×50	395.0	404.0	155	300	176	6-M20×90
500(20B)×50	420.5	431.0				
600(24B)×50	472.0	483.5				
700(27B)×50	523.0	523.5				
800(30B)×50	574.5	563.5				

※標準で酸化被膜ボルトが付属しております。

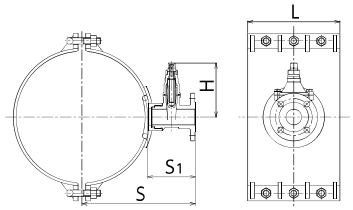

内ネジ・外ネジ (mm)

呼び径	鋳鉄管ミリ S	鋳鉄管インチ S	共通寸法 S_1	L	H	T頭ボルト・ナット
450(18B)×40	376.0	385.0	136	220	156	4-M20×90
×50				300	176	6-M20×90
500(20B)×40	401.5	412.0		220	156	4-M20×90
×50				300	176	6-M20×90
600(24B)×40	453.0	464.5		220	156	4-M20×90
×50				300	176	6-M20×90
700(27B)×40	504.0	504.5		220	156	4-M20×90
×50				300	176	6-M20×90
800(30B)×40	555.5	544.5		220	156	4-M20×90
×50				300	176	6-M20×90

※標準で酸化被膜ボルトが付属しております。

内ネジ

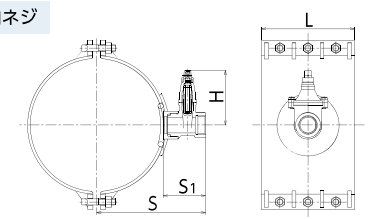

外ネジ

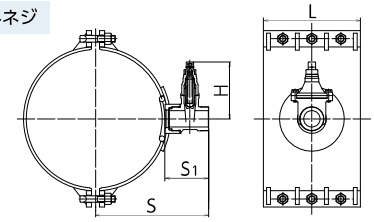

不断水分岐用コスモバルブ ST 型

※QRコードより取扱説明書をご覧ください。

ST バルブ 硬質塩化ビニル管・鋼管用

STVF2SP(塩ビ管) **・STSF2SP**(鋼管) F式(フランジ)

STVN2SP(塩ビ管) **・STSN2SP**(鋼管) N式(内ネジ)

STVU2SP(塩ビ管) **・STSU2SP**(鋼管) U式(外ネジ)

〈ダクタイル鋳鉄製・分岐部パッキン〉 (mm)

呼び径	価格(円)		
	フランジ	内ネジ	外ネジ
50 × 40※	—	49,320	49,320
× 50※	54,450	50,890	50,890
75 × 40	—	48,980	48,980
× 50	54,730	52,700	52,700
100 × 40	—	53,080	53,080
× 50	62,100	56,360	56,360
125 × 40	—	57,990	57,990
× 50	65,930	60,480	60,480
150 × 40	—	62,380	62,380
× 50	70,590	65,490	65,490
200 × 40	—	79,620	79,620
× 50	88,390	82,910	82,910

フランジ (mm)

呼び径	S	S_1	L	H	T 頭ボルト・ナット
50 × 50※	183.0	152	180	176	4-M16 × 65
75 × 50	198.0		200		4-M16 × 75
100 × 50	210.5				
125 × 50	223.5				
150 × 50	236.0				
200 × 50	261.5				4-M20 × 90

※標準で酸化被膜ボルトのT 頭ボルト・ナットが付属しております。

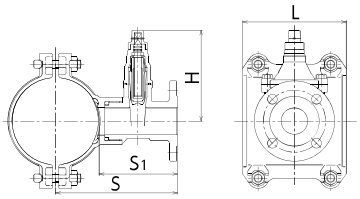

内ネジ・外ネジ (mm)

呼び径	S	S_1	L	H	T 頭ボルト・ナット
50 × 40※	164.0	133	180	156	4-M16 × 65
× 50※				176	
75 × 40	179.0		200	156	4-M16 × 75
× 50				176	
100 × 40	191.5			156	
× 50				176	
125 × 40	204.5			156	
× 50				176	
150 × 40	217.0			156	
× 50				176	
200 × 40	242.5			156	4-M20 × 90
× 50				176	

※標準で酸化被膜ボルトのT 頭ボルト・ナットが付属しております。

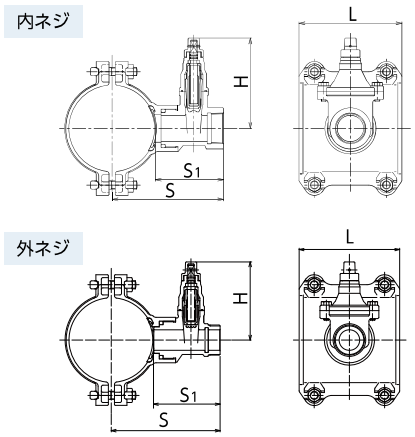

不断水分岐用コスモバルブ ST 型

※QRコードより取扱説明書をご覧ください。

STバルブ 硬質塩化ビニル管・鋼管用

STVFSP・STSFSP F式(フランジ)

STVNSP(塩ビ管)・STSNSP(鋼管) N式(内ネジ)

STVUSP(塩ビ管)・STSUSP(鋼管) U式(外ネジ)

鋼板製・分岐部パッキン (mm)

呼び径	価格(円)		
	フランジ	内ネジ	外ネジ
250 × 40	—	116,060	116,060
× 50	144,240	139,330	139,330
300 × 40	—	134,650	134,650
× 50	166,020	160,680	160,680
350 × 40	—	137,720	137,720
× 50	168,980	163,600	163,600
400 × 40	—	140,160	140,160
× 50	171,860	166,490	166,490
450 × 40	—	154,230	154,230
× 50	179,880	174,500	174,500
500 × 40	—	159,270	159,270
× 50	187,240	181,870	181,870
600 × 40	—	175,180	175,180
× 50	208,530	203,100	203,100
700 × 40	—	178,750	178,750
× 50	216,170	210,820	210,820
800 × 40	—	284,460	284,460
× 50	296,320	294,510	294,510

フランジ (mm)

呼び径	塩ビ管	鋼管	共通寸法			T頭ボルト・ナット
	S		S_1	L	H	
250 × 50	290.0	290.0	155	300	176	6-M20 × 90
300 × 50	315.5	315.5				
350 × 50	341.5	334.0				
400 × 50	366.5	359.5				
450 × 50	391.5	385.0				
500 × 50	416.5	410.5				
600 × 50	—	461.5				
700 × 50		512.0				
800 × 50		562.5				

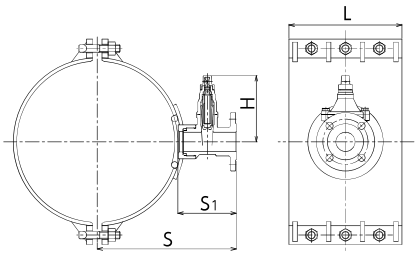

内ネジ・外ネジ (mm)

呼び径	塩ビ管	鋼管	共通寸法			T頭ボルト・ナット
	S		S_1	L	H	
250 × 40	271.0	271.0	136	220	156	4-M20 × 90
× 50				300	176	6-M20 × 90
300 × 40	296.5	296.5		220	156	4-M20 × 90
× 50				300	176	6-M20 × 90
350 × 40	322.5	315.0		220	156	4-M20 × 90
× 50				300	176	6-M20 × 90
400 × 40	347.5	340.5		220	156	4-M20 × 90
× 50				300	176	6-M20 × 90
450 × 40	372.5	366.0		220	156	4-M20 × 90
× 50				300	176	6-M20 × 90
500 × 40	397.5	391.5		220	156	4-M20 × 90
× 50				300	176	6-M20 × 90
600 × 40	—	442.5		220	156	4-M20 × 90
× 50				300	176	6-M20 × 90
700 × 40		493.0		220	156	4-M20 × 90
× 50				300	176	6-M20 × 90
800 × 40		543.5		220	156	4-M20 × 90
× 50				300	176	6-M20 × 90

内ネジ

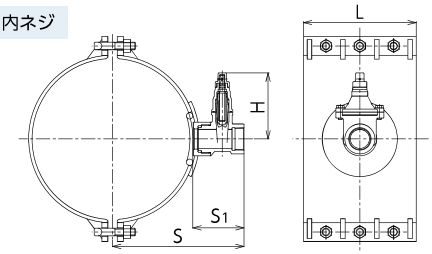

外ネジ

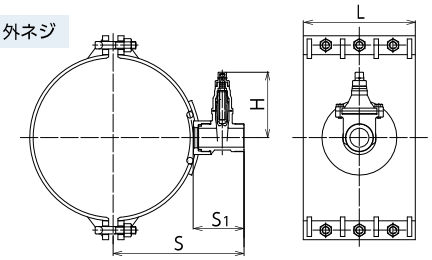

不断水分岐用コスモバルブ ST 型

※QRコードより取扱説明書をご覧ください。

STバルブ 水道配水用ポリエチレン管用 標準 RF

STPPF F式(フランジ) **STPPN** N式(内ネジ) **STPPU** U式(外ネジ)

POLITEC 規格品 PTC G31

STPPF

STPPN
STPPU

〈ダクタイル鋳鉄製・全周パッキン〉

(mm)

呼び径	価格(円)		
	フランジ	内ネジ	外ネジ
50 × 40	—	75,030	75,030
× 50	80,910	79,610	79,610
75 × 40	—	75,680	75,680
× 50	84,560	81,430	81,430
100 × 40	—	82,010	82,010
× 50	95,980	87,070	87,070
150 × 40	—	96,400	96,400
× 50	109,030	101,210	101,210
200 × 40	—	155,250	155,250
× 50	159,860	156,750	156,750

フランジ

(mm)

呼び径	S	S_1	L	H	T頭ボルト・ナット
50 × 50	189.0	157.5	313	176	10-M16 × 75
75 × 50	202.5		354		10-M16 × 85
100 × 50	214.0	151.5	369		
150 × 50	241.5		388		
200 × 50	276.5		414		10-M20 × 100

※穿孔工事が特殊な為、事前にお問い合わせ願います。
※標準で付属しているボルト・ナットは合金フッ素樹脂塗装ボルトです。

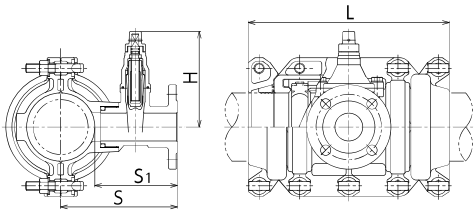

内ネジ・外ネジ

(mm)

呼び径	S	S_1	L	H	T頭ボルト・ナット
50 × 40	170.0	138.5	313	156	10-M16 × 75
× 50				176	
75 × 40	183.5		354	156	10-M16 × 85
× 50				176	
100 × 40	195.0	132.5	369	156	
× 50				176	
150 × 40	222.5		388	156	
× 50				176	
200 × 40	257.5	132.5	414	156	10-M20 × 100
× 50				176	

※穿孔工事が特殊な為、事前にお問い合わせ願います。
※標準で付属しているボルト・ナットは合金フッ素樹脂塗装ボルトです。

内ネジ

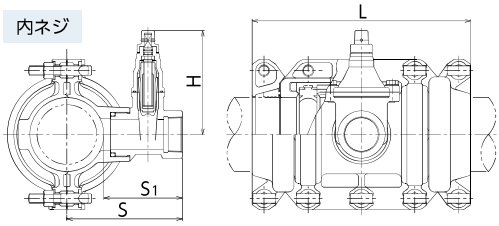

外ネジ

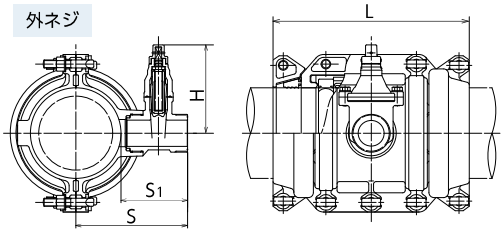

Ⅷ. 不断水分岐工法

4 割Ｔ字管

不断水分岐用割Ｔ字管Ｂ型

※QRコードより取扱説明書をご覧ください。

割Ｔ字管Ｂ型 ダクタイル鋳鉄管用 BCP-P

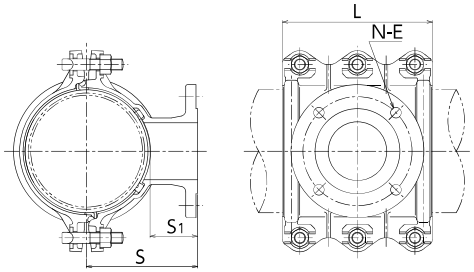

〈ダクタイル鋳鉄製・全周パッキン〉

(mm)

呼び径	価　格(円)	S	S1	L	N-E	Ｔ頭ボルト・ナット
75 × 75	63,900	124.5	75	209	4-19	4-M16 × 85
100 × 75	74,920	142.0	80	264		6-M16 × 85
× 100	89,930	132.0	70			
125 × 75	84,690	154.5	80			
× 100	90,410	144.5	70			
150 × 75	93,580	173.0	85	268		
× 100	101,310	163.0	75			
× 150	128,350	198.0	110	348	6-19	6-M20 × 90
200 × 75	135,550	203.5	90	268	4-19	
× 100	138,380	198.5	85			
× 150	139,550	223.5	110	398	6-19	8-M20 × 90
× 200	175,800	208.5	95		8-19	

※標準で酸化被膜ボルトのＴ頭ボルト・ナットが付属しております。
※呼び径 250 以上は MC/10 (P.128) をご使用ください。

不断水分岐用割Ｔ字管Ｂ型

割Ｔ字管Ｂ型 鋳鉄管(吋管)用 BB-P

BB-P

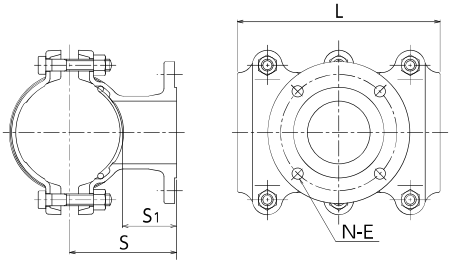

〈ダクタイル鋳鉄製・分岐部パッキン〉

(mm)

呼び径	価　格(円)	S	S1	L	N-E	楕円ボルト・ナット
3B × 75	60,480	125.0	76.5	300	4-19	6-M20 × 90
4B × 75	71,410	156.0	94.0			6-M20 × 110
× 100	86,750	152.5				
6B × 75	90,820	182.0				
× 100	93,850	179.0	90.5	340		
× 150	124,490	200.5	112.0	450	6-19	8-M20 × 110
8B × 75	131,590	210.0	94.0	300	4-19	6-M20 × 110
× 100	134,340	206.5	90.5	340		
× 150	137,610	228.0	112.0	450	6-19	8-M20 × 110
× 200	167,180			500	8-19	

※標準で酸化被膜ボルトの楕円ボルト・ナットが付属しております。

不断水分岐用割T字管B型

※QRコードより取扱説明書をご覧ください。

割T字管B型ダクタイル鋳鉄管・鋳鉄管(吋管)用 BCD-P BBD-P

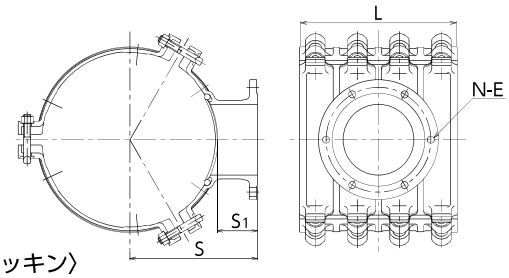

〈ダクタイル鋳鉄製・分岐部パッキン〉

(mm)

呼び径	価　格(円)	S	S1	L	N-E	T頭ボルト・ナット
250(10B)×　75	163,060	243.0	100	340	4-19	9-M20×110
×100	166,100	233.0	90			
×150	171,270	258.0	115	450	6-19	12-M20×110
×200	190,730	243.0	100		8-19	
300(12B)×　75	176,470	269.0		340	4-19	9-M20×110
×100	179,480	259.0	90			
×150	185,790	284.0	115	450	6-19	12-M20×110
×200	193,420	269.0	100		8-19	
350(14B)×　75	216,960	296.0		340	4-19	9-M20×110
×100	223,810	286.0	90			
×150	226,520	311.0	115	450	6-19	12-M20×110
×200	233,650	296.0	100		8-19	
400(16B)×　75	259,900	327.5	105	340	4-19	9-M20×110
×100	268,460	317.5	95			
×150	274,110	337.5	115	450	6-19	12-M20×110
×200	285,350	322.5	100		8-19	

※標準で酸化被膜ボルトのT頭ボルト・ナットが付属しております。

不断水分岐用割T字管B型

割T字管B型 塩化ビニル管・鋼管用 BV-P BS-P

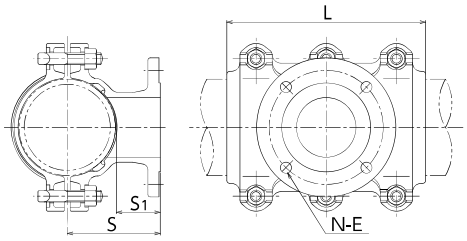

〈ダクタイル鋳鉄製・分岐部パッキン〉

(mm)

呼び径	価　格(円)	S	S1	L	N-E	T頭ボルト・ナット
75×　75	70,590	122.5	76.5	300	4-19	6-M16×　85
100×　75	77,420	138.0	80.0			6-M20×　90
×100	94,390	128.0	70.0	340		
125×　75	86,520	151.5	80.0	300		
×100	101,640	141.5	70.0	340		
150×　75	94,130	169.0	85.0	300		
×100	107,780	159.0	75.0	340		
×150	134,810	194.0	110.0	450	6-19	8-M20×　90
200×　75	138,580	199.5	90.0	300	4-19	6-M20×　90
×100	147,740	194.5	85.0	340		
×150	158,440	219.5	110.0	450	6-19	8-M20×　90
×200	172,820	204.5	95.0	500	8-19	8-M20×100

※標準で酸化被膜ボルトのT頭ボルト・ナットが付属しております。

不断水分岐用割T字管B型

※QRコードより取扱説明書をご覧ください。

割T字管B型

BC/01 ダクタイル鋳鉄管用
BB/01 鋳鉄管（吋管）用
BV/01 硬質塩化ビニル管用
BS/01 鋼管用
BA/01 石綿管用

〈鋼板製・分岐部パッキン〉

(mm)

呼び径	価　格(円)	S 鋳鉄管ミリ	S 鋳鉄管インチ	S 鋼管	S 塩ビ管	S 石綿管（新管）	S 石綿管（旧管）	S_1	L	T頭ボルト・ナット
250(10B)× 75	134,150	257.0	262.5	255.0	255.0	272	275	120	360	8-M20 × 90
× 100	143,850								450	10-M20 × 90
× 150	171,220	267.0	272.5	265.0	265.0	282	285	130		
× 200	232,190								600	12-M20 × 100
× 250	343,980	287.0	292.5	※				150	700	
300(12B)× 75	148,390	282.5	289.0	280.5	280.5	300	304	120	360	8-M20 × 90
× 100	158,390								450	10-M20 × 90
× 150	174,650	292.5	299.0	290.5	290.5	310	314	130		
× 200	240,930								600	12-M20 × 100
× 250	379,480	312.5	319.0	310.5	310.5	330	334	150	700	
× 300	422,000			※					800	16-M20 × 100
350(14B)× 75	181,230	308.5	316.0	299.0	306.5	330	335	120	360	8-M20 × 90
× 100	187,470								450	10-M20 × 90
× 150	195,290	318.5	326.0	309.0	316.5	340	345	130		
× 200	246,090								600	12-M20 × 100
× 250	393,070	338.5	346.0	329.0	336.5	360	365	150	700	
× 300	461,400								800	16-M20 × 100
× 350	513,000	348.5	356.0	※				160	900	
400(16B)× 75	201,220	334.0	342.5	324.5	331.5	360	365	120	360	8-M20 × 90
× 100	213,590								450	10-M20 × 90
× 150	223,430	344.0	352.5	334.5	341.5	370	375	130		
× 200	251,250								600	12-M20 × 100
× 250	437,020	364.0	372.5	354.5	361.5	390	395	150	700	
× 300	487,820								800	16-M20 × 100
× 350	532,070	374.0	382.5	364.5	371.5	400	405	160	900	
× 400	582,920			※					1000	20-M20 × 100
450(18B)× 75	220,310	360.0	369.0	350.0	356.5	389	394	120	360	8-M20 × 90
× 100	233,440								450	10-M20 × 90
× 150	241,880	370.0	379.0	360.0	366.5	399	404	130		
× 200	257,210								600	12-M20 × 100
× 250	439,030	390.0	399.0	380.0	386.5	419	424	150	700	
× 300	539,740								800	16-M20 × 100
× 350	556,000	400.0	409.0	390.0	396.5	429	434	160	900	
× 400	654,960								1000	20-M20 × 100
× 450	867,450	410.0	419.0	※				170	1200	

○標準で酸化被膜ボルトのT頭ボルト・ナットが付属しております。
※はお問い合わせください。

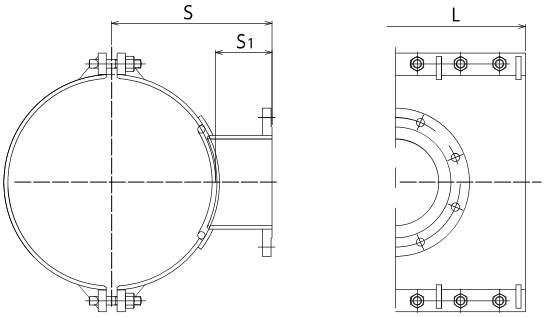

(mm)

呼び径	価　格(円)	S 鋳鉄管ミリ	S 鋳鉄管インチ	S 鋼管	S 塩ビ管	S 石綿管（新管）	S 石綿管（旧管）	S1	L	T頭ボルト・ナット
500(20B)×　75	308,330	385.5	396.0	375.5	381.5	418	423	120	360	8-M20 ×　90
× 100	317,710								450	10-M20 ×　90
× 150	334,440	395.5	406.0	385.5	391.5	428	433	130		
× 200	347,720								600	12-M20 × 100
× 250	461,240	415.5	426.0	405.5	411.5	448	453	150	700	
× 300	565,690								800	16-M20 × 100
× 350	583,350	425.5	436.0	415.5	421.5	458	463	160	900	
× 400	709,840								1000	20-M20 × 100
× 450	952,820	435.5	446.0	425.5	431.5	468	473	170	1200	
× 500	1,203,930	445.5	456.0	※				180		
600(24B)×　75	363,540	437.0	448.5	426.5		477	482	120	360	8-M20 ×　90
× 100	378,520								450	10-M20 ×　90
× 150	386,050	447.0	458.5	436.5		487	492	130		
× 200	407,310								600	12-M20 × 100
× 250	528,330	467.0	478.5	456.5		507	512	150	700	
× 300	581,640								800	16-M20 × 100
× 350	597,740	477.0	488.5	466.5		517	522	160	900	
× 400	776,460								1000	20-M20 × 100
× 450	974,560	487.0	498.5	476.5		527	532	170	1200	
× 500	1,232,390	497.0	508.5	556.5				※180		
700(27B)×　75	387,920	488.0	488.5	477.0				120	360	8-M20 ×　90
× 100	399,640								450	10-M20 ×　90
× 150	411,060	498.0	498.5	487.0				130		
× 200	429,980								600	12-M20 × 100
× 250	566,950	518.0	518.5	507.0				150	700	
× 300	659,040								800	16-M20 × 100
× 350	730,020	528.0	528.5	517.0				160	900	
× 400	809,920								1000	20-M20 × 100
× 450	1,028,040	538.0	538.5	527.0				170	1200	
× 500	1,240,360	548.0	548.5	627.0				※180		
800(30B)×　75	435,450	539.5	528.5	527.5				120	360	8-M20 ×　90
× 100	438,580								450	10-M20 ×　90
× 150	449,530	549.5	538.5	537.5				130		
× 200	464,220								600	12-M20 × 100
× 250	582,580	569.5	558.5	557.5				150	700	
× 300	715,150								800	16-M20 × 100
× 350	769,730	579.5	568.5	567.5				160	900	
× 400	899,980								1000	20-M20 × 100
× 450	1,164,990	589.5	578.5	577.5				170	1200	
× 500	1,430,180	599.5	588.5	687.5				※180		

○標準で酸化被膜ボルトのT頭ボルト・ナットが付属しております。
※鋼管用はお問い合わせください。

不断水分岐用割T字管M型

※QRコードより取扱説明書をご覧ください。

割T字管M型 ダクタイル鋳鉄管用 MC/10

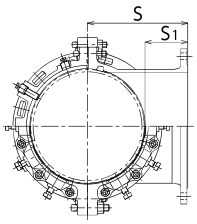

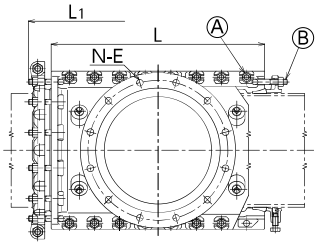

〈ダクタイル鋳鉄製・全周パッキン〉

(mm)

呼び径	価　格(円)	S	S_1	L	L_1	N-E	Ⓐ T頭ボルト・ナット	Ⓑ T頭ボルト・ナット
250 × 75	165,440	233.0	95	400	556	4-19	8-M20 × 100	16-M20 × 100
× 100	168,530							
× 150	173,780	248.0	110			6-19		
× 200	401,090	268.0	130	600	756	8-19	12-M20 × 100	
× 250	401,840	298.0	160			8-23		
300 × 75	178,970	259.0	95	450	604	4-19	8-M20 × 100	
× 100	182,040							
× 150	188,520	274.0	110			6-19		
× 200	196,130	294.0	130			8-19		
× 250	448,950	324.0	160	600	754	8-23	12-M20 × 100	
× 300	466,260					10-23		
350 × 75	220,040	285.0	95	450	602	4-19	8-M20 × 100	20-M20 × 100
× 100	227,010							
× 150	229,750	300.0	110			6-19		
× 200	236,910	320.0	130	550	702	8-19	10-M20 × 100	
× 250	355,410	340.0	150			8-23		
× 300	936,240	350.0	160	800	952	10-23	16-M20 × 100	
× 350	967,570					10-25		
400 × 75	263,660	315.5	100	450	620	4-19	8-M20 × 110	24-M20 × 110
× 100	269,870							
× 150	278,070	330.5	115			6-19		
× 200	289,430	345.5	130	550	720	8-19	10-M20 × 110	
× 250	446,140	365.5	150			8-23		
× 300	468,820					10-23		
× 350	1,058,830	375.5	160	800	970	10-25	16-M20 × 110	
× 400	1,102,270					12-25		
450 × 75	288,450	346.0	105	450	618	4-19	8-M20 × 110	
× 100	300,970							
× 150	310,230	361.0	120			6-19		
× 200	327,490	371.0	130	600	768	8-19	12-M20 × 110	
× 250	455,430	391.0	150			8-23		
× 300	547,140					10-23		
× 350	1,313,510	401.0	160			10-25		
× 400	1,373,460			1000	1168	12-25	20-M20 × 110	
× 450	1,441,940					12-27		
500 × 75	394,740	371.5	105	450	616	4-19	8-M20 × 110	28-M20 × 110
× 100	400,950							
× 150	408,010	386.5	120			6-19		
× 200	418,660	397.0	130	600	766	8-19	12-M20 × 110	
× 250	601,850	417.0	150			8-23		
× 300	643,450					10-23		

※標準で付属しているボルト・ナットは合金ボルトです。

(mm)

呼び径	価　格(円)	S	S_1	L	L_1	N-E	Ⓐ T頭ボルト・ナット	Ⓑ T頭ボルト・ナット
500 × 350	**670,740**	427.0	160	750	916	10-25	16-M20 × 110	28-M20 × 110
× 400	**1,393,690**					12-25		
× 450	**1,540,410**	437.0	170	1000	1166	12-27	20-M20 × 110	
× 500	**1,573,080**							
600 × 75	**460,240**	428.0	110	450	634	4-19	8-M24 × 120	28-M20 × 120
× 100	**466,430**							
× 150	**470,330**	438.0	120			6-19		
× 200	**485,130**	453.0	135	600	784	8-19	10-M24 × 120	
× 250	**712,460**	468.0	150			8-23		
× 300	**760,340**					10-23		
× 350	**784,220**	478.0	160	800	984	10-25	16-M24 × 120	
× 400	**1,004,320**	482.0				12-25		
× 450	**1,178,620**	492.0	170			12-27		
× 500	**2,331,080**	497.0	175	1200	1384		20-M24 × 120	
× 600	**2,376,510**	502.0	180			16-27		

※標準で付属しているボルト・ナットは合金ボルトです。

不断水分岐用割T字管M型

割T字管M型 水道配水用ポリエチレン管用 MP 標準 GF

POLITEC 規格品 PTC G31

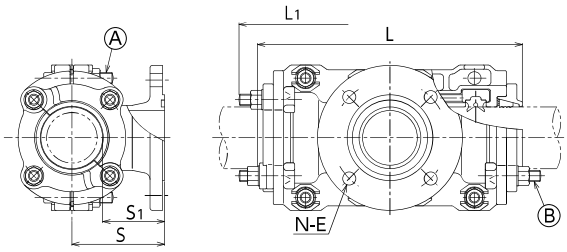

〈ダクタイル鋳鉄製・全周パッキン〉

(mm)

呼び径	価　格(円)	S	S_1	L	L_1	N-E	Ⓐ T頭ボルト・ナット	Ⓑ T頭ボルト・ナット
75 × 75	**139,040**	135	90.0	386	440	4-19	8-M16 × 85	8-M16 × 65
100 × 75	**161,300**	140	77.5	424	470			12-M16 × 65
× 100	**176,200**	150	87.5					
150 × 75	**194,620**	175	85.0	488	528		10-M16 × 85	16-M16 × 65
× 100	**209,810**							
× 150	**230,150**	205	115.0			6-19		
200 × 75	**364,850**	215	90.0	507	548	4-19	8-M20 × 100	16-M20 × 65
× 100	**383,680**							
× 150	**409,230**	240	115.0	607	648	6-19	12-M20 × 100	
× 200	**424,590**					8-19		

※穿孔工事が特殊な為、事前にお問い合わせ願います。
※標準はGFです。フランジ接合材は別途ご用意ください。
※標準で付属しているボルト・ナットは AB：合金フッ素樹脂塗装ボルトです。

不断水分岐用割T字管

うずまき型 鋳鉄管用 UC/10

うずまき式T字管を不断水工法にて設置できるようにした割T字管です。

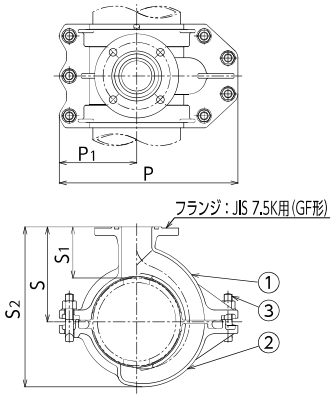

1. 不断水工法にて設置できます。
2. うずまき状の特殊な構造を有することで効率の良い洗管をすることができます。
3. 施工時に必要なバルブ(別途用意)を選択でき、補修弁として使用することができます。

<ダクタイル鋳鉄製・全周パッキン>

(mm)

呼び径	価　格(円)	P	P1	S	S1	S2	T頭ボルト・ナット
75 × 75	261,430	294	118	174.5	128	273.5	7-M16 × 95
100 × 75	286,200	338	140	187.0		298.0	7-M20 × 100
150 × 75	358,810	395	168	212.5		349.5	7-M20 × 110
200 × 75	404,330	448	194	238.0		401.0	

※穿孔工事が特殊な為、事前にお問い合わせ願います。
※標準で付属しているボルト・ナットはフッ素樹脂塗装ボルトです。

各部名称

部 番	名　称
①	本体
②	カバー
③	T頭ボルト・ナット

溶接短管

PS/ ストレート型　**PT/** テーパー型
PSW/ ストレート型ダブリング付　**PTW/** テーパー型ダブリング付

1. 工業用水道、農業用水道、下水道などから不断水にて分岐管を取出す工法に使用
2. 溶接により鋼管に一体化する製品です。
3. 仕切弁は、穿孔工事完了後維持管理用として使用可能

※呼び径についてはお問い合わせください。

〈鋼板製〉

不断水管路内調査工法

不断水工法により断水することなく調べたい箇所に調査カメラを挿入できます。
管路内部を精度の高いカメラで映し出すので映像として目で確認できます。

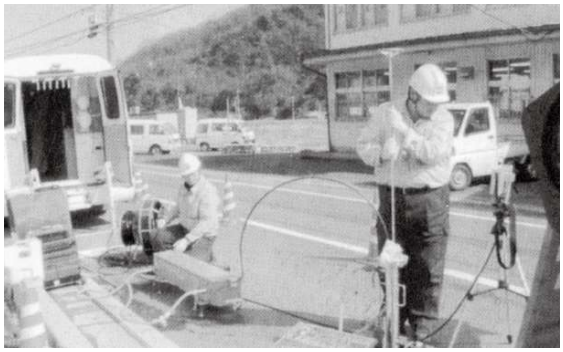

5 特殊分岐工法

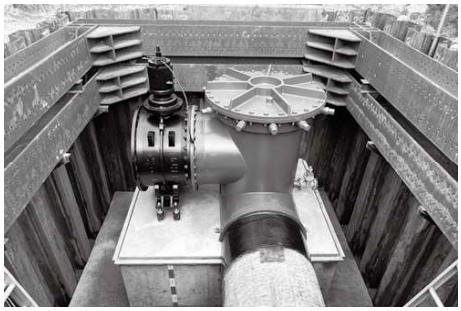

特殊上分岐管

既設の障害物等が隣接し、横からの穿孔が不可能な場合、上部より穿孔し、割Ｔ字管上部より任意の方向に分岐します。

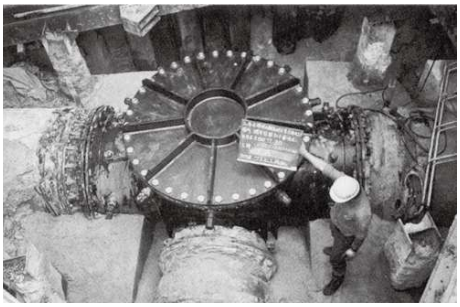

特殊分岐管

既設の障害物等が隣接し、横からの穿孔が不可能な場合、割Ｔ字管上部より穿孔し、既設管より任意の横方向に同時通水を行うことができます。

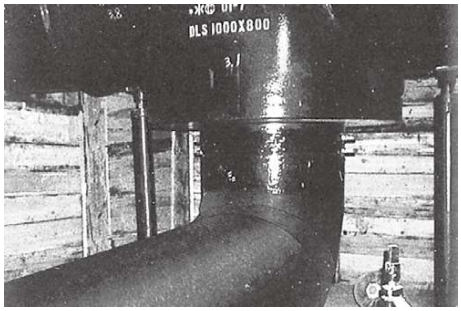

特殊下分岐管

既設管を上部から穿孔し、管底部より分岐管を取出すことを目的とした工法です。

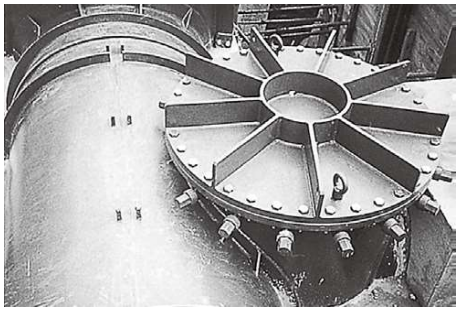

特殊分岐管Ｃカット

既設管を上部から穿孔し、既設管外径の約半分をＣ形にカットして所要の分岐呼び径を管側方向に確保することを目的とした工法です。

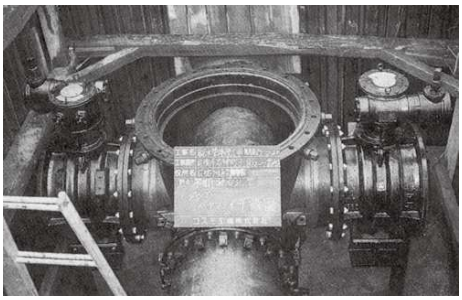

十字分岐工法

既設管上部１ヶ所の穿孔により十字管設置と同様とすることを目的とした工法です。

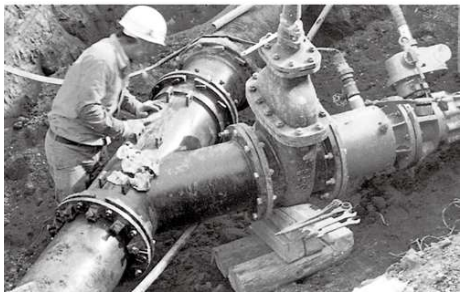

Ｙ字分岐工法

既設管からＹ字形に分岐管を不断水で取出すことを目的とした工法です。

排水分岐工法

既設管の底部に、泥吐可能な分岐管を不断水で設置します。

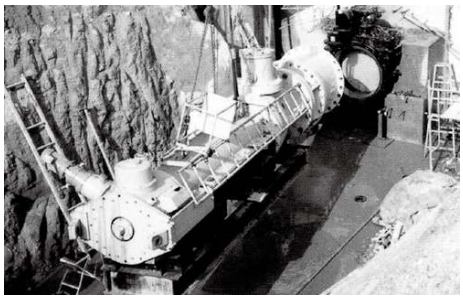

壁穿孔工法

不断水工法を応用し、コンクリート構造物や壁に穿孔可能な工法です。

特殊分岐短管 IT2型GX形管用 IT2/GX

1. 止水弁内蔵式GX形 T 字管
2. 更新配管GX形の耐震管路
3. 仮設配管部の止水がバルブレスで施工可能
4. 止水作業は簡単かつスピーディー

呼び径(mm)	価　格(円)	質　量(kg)
75 × 75	214,820	26.8
100 × 75	229,300	29.0
× 100	294,840	32.0
150 × 75	249,560	39.0
× 100	331,400	42.0
200 × 100	372,330	57.7

第一工区工事

不断水分岐工事にて仮設配管を設置し、
更新管路に IT 字管と仕切弁を設置します。

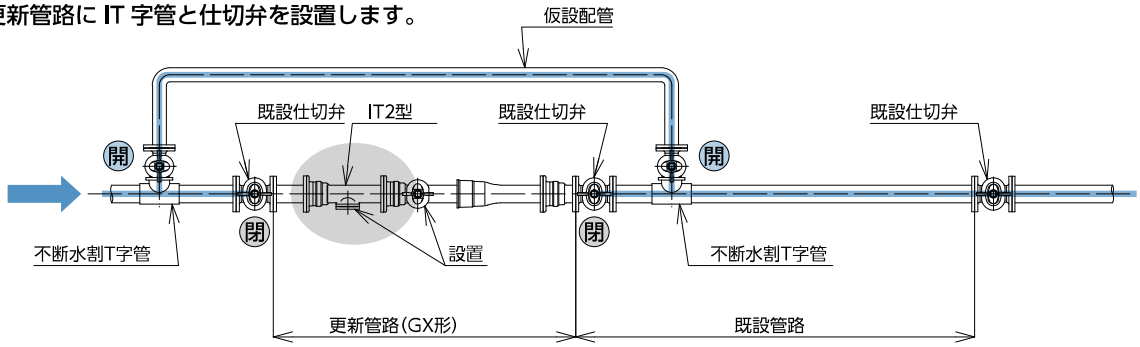

第二工区工事

次に不断水分岐工事を行い、IT 字管と仮設配管を設置します。
第一工区にて設置した割 T 字管と既設仕切弁を撤去します。
第一工区と同じく IT 字管と仕切弁を設置します。

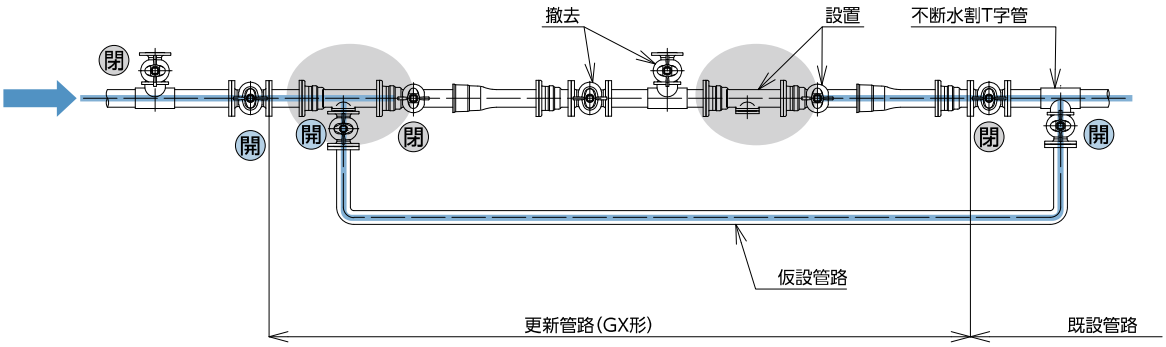

第三工区工事

第二工区と同じ作業を繰返し、耐震管路を更新していきます。
更新した管路には分岐バルブが無くなり、管理上の負担が減ります。

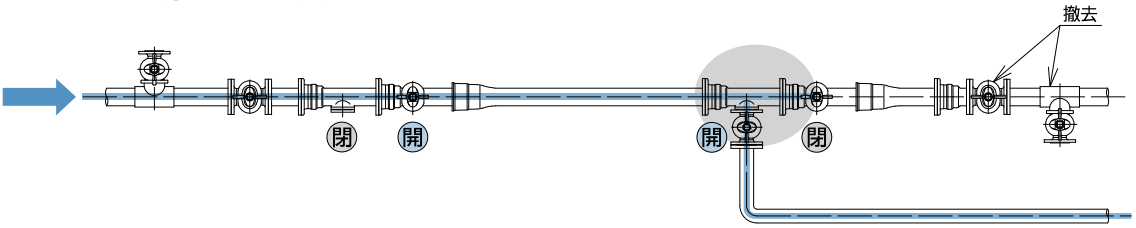

※製品のサイズ・仕様に付きましてはお問い合わせください。

6 不断水穿孔機・コア挿入機及び部品

概　要

不断水穿孔機・コスモボーラーは、小型・軽量なうえ操作が簡単です。
施工条件、用途に合わせてお選びください。

不断水穿孔機 動力式（40mm、50mm、75mm）

※QRコードより取扱説明書をご覧ください。

コスモボーラー SD1

樹脂製コア挿入対応

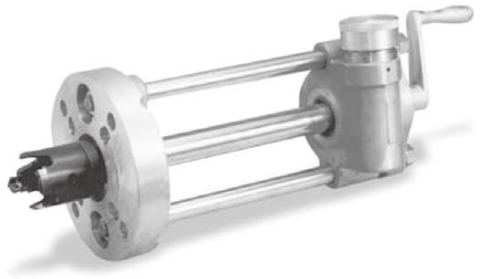

品　名	価　格(円)
本体（収納箱付）	962,500
カッター 40mm ※	69,400
カッター 50mm ※	76,500
カッター 75mm ※	85,100
取付フランジ 40mmN 式	41,140
取付フランジ 50mmN 式	43,890
取付フランジ 50mm F 式	28,380
ガソリンエンジン	148,720
フレキシブルシャフト	162,910
工具一式	19,910
合計価格	1,638,450

※カッターのセンタードリルは切断片落下防止対策品です。
※穿孔呼び径 75mm および石綿管に使用する場合は、別途お問い合わせください。
※ K 形受口用・耐震用にご使用の場合は、付属品が必要なためお問い合わせください。

SD1 オプション	価　格(円)
取付フランジ 40mmU 式	52,030
取付フランジ 50mmU 式	52,470

■ 仕　様

適用管種	ダクタイル鋳鉄管、鋼管、硬質塩化ビニル管、石綿管
適用分岐管	コスモバルブ
穿孔呼び径	40mm、50mm、75mm
ストローク	240mm
全長×全幅	553mm（ハンドル含む）× 215mm
質　　量	18kg

不断水穿孔機 動力式（50mm、75mm、100mm）

コスモボーラー SDL

樹脂製コア挿入対応

品　名	価　格(円)
本体（収納箱付）	977,570
カッター 50mm ※	76,500
カッター 75mm ※	87,800
カッター 100mm ※	127,600
取付フランジ 50mmN式	68,090
取付フランジ 50mm F 式	28,380
取付フランジ 75mm	32,670
取付フランジ 100mm	35,420
ガソリンエンジン	148,720
フレキシブルシャフト	162,910
工具一式	33,990
合計価格	1,779,650

※カッターのセンタードリルは切断片落下防止対策品です。
注：取付フランジ U 式は、お問い合わせください。
※ K 形受口用・耐震用にご使用の場合は、付属品が必要なためお問い合わせください。

■ 仕　様

適用管種	ダクタイル鋳鉄管、鋼管、硬質塩化ビニル管、石綿管
適用分岐管	コスモバルブ、溶接短管、割 T 字管
穿孔呼び径	50mm、75mm、100mm
ストローク	390mm
全長×全幅	735mm（ハンドル含む）× 240mm
質　　量	22kg

不断水穿孔機 動力式（50mm、75mm、100mm、150mm）

※QRコードより取扱説明書をご覧ください。

コスモボーラー SDL1

樹脂製コア挿入対応

仕　様

適用管種	ダクタイル鋳鉄管、鋼管、硬質塩化ビニル管、石綿管
適用分岐管	コスモバルブ、溶接短管、割Ｔ字管
穿孔呼び径	50mm、75mm、100mm、150mm
ストローク	420mm
全長×全幅	797mm（ハンドル含む）× 240mm
質量	24kg

品名	価格(円)
本体（収納箱付）	1,262,360
カッター 50mm ※	76,500
カッター 75mm ※	87,800
カッター 100mm ※	127,600
カッター 150mm ※	173,100
取付フランジ 50mmN 式	68,090
取付フランジ 50mm F 式	28,380
取付フランジ 75mm	32,670
取付フランジ 100mm	35,420
取付フランジ 150mm	41,140
ガソリンエンジン	148,720
フレキシブルシャフト	162,910
工具一式	33,990
合計価格	2,278,680

※カッターのセンタードリルは切断片落下防止対策品です。
注：取付フランジＵ式は、お問い合わせください。
※Ｋ形受口用・耐震用にご使用の場合は、付属品が必要なためお問い合わせください。

不断水穿孔機 動力式（75mm、100mm、150mm、200mm）

コスモボーラー CO2N

樹脂製コア挿入対応

仕　様

適用管種	ダクタイル鋳鉄管、鋼管、硬質塩化ビニル管、石綿管
適用分岐管	コスモバルブ、溶接短管、割Ｔ字管
穿孔呼び径	75mm、100mm、150mm、200mm
ストローク	490mm
全長×全幅	961mm（ハンドル含む）× 260mm
質量	43kg

品名	価格(円)
本体（収納箱付）	2,895,090
カッター 75mm ※	87,800
カッター 100mm ※	127,600
カッター 150mm ※	173,100
カッター 200mm ※	235,300
取付フランジ 75mm	32,670
取付フランジ 100mm	35,420
取付フランジ 150mm	41,140
取付フランジ 200mm	50,930
ガソリンエンジン	148,720
フレキシブルシャフト	162,910
工具一式	41,140
合計価格	4,031,820

※カッターのセンタードリルは切断片落下防止対策品です。
※Ｋ形受口用・耐震用にご使用の場合は、付属品が必要なためお問い合わせください。

コスモボーラー用カッター

クラウン・センタードリル形状

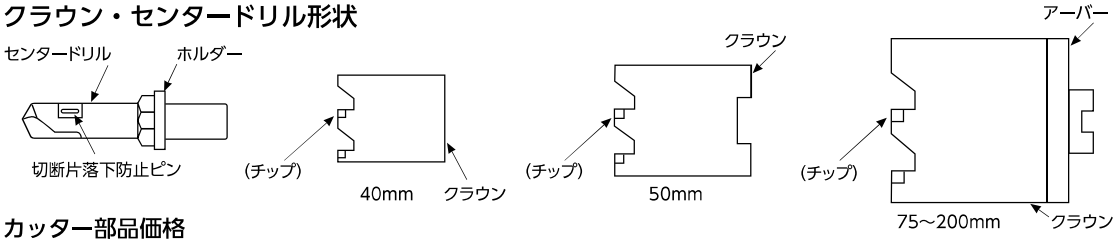

カッター部品価格

(単位：円)

呼び径(mm)	センタードリル※3	ホルダー	クラウン	カッター１組※4	適用穿孔機			
	(　　)-DRS ※1	(　　)-HOL ※1	(　　)-CW ※1	(　　)-CTS ※1	SD1	SDL	SDL1	CO2N
40※2	14,200	9,900	45,300	69,400	○			
50※2	14,200	9,900	52,400	76,500	○	○	○	
75	14,200	14,200	56,700(アーバー付)	85,100	○			
75	16,900	14,200	56,700(アーバー付)	87,800		○	○	○
100	22,700	19,900	85,000(アーバー付)	127,600		○	○	○
150	27,000	19,900	126,200(アーバー付)	173,100			○	○
200	34,000	19,900	181,400(アーバー付)	235,300				○

※１部品型式は穿孔機型式とあわせてご用命ください。(例：CO2N-CTS)
※２コスモバルブ用です。(サドル付分水栓用は、お問い合わせください。)
※３センタードリルは切断片落下防止対策品です。
※４「カッター」とは、センタードリル、ホルダー及びクラウン(呼び径75～200はアーバー付)を含む一式を表します。

特殊カッター価格(オプション)【SD1、SDL、SDL1、CO2N用】

(単位：円)

呼び径(mm)	鋳鉄内面粉体管用カッター
40	100,700
50	110,700
75	133,200
100	172,800
150	249,400
200	402,400

※水道配水用ポリエチレン管用カッターはお問い合わせください。

カッター研摩及びチップ交換価格

(単位：円)

呼び径(mm)	センタードリル	クラウン(チップ数)	カッター１組	クラウンチップ交換	落下防止ピン
40・50	1,450	7,320(4)	8,770	１ヶ所 11,670 ２ヶ所目から 8,760	交換・取付費※ １ヶ所 2,200
75	1,450	7,320(4)	8,770		
100	1,450	7,320(4)	8,770		
150	1,450	12,250(6)	13,700		
200	1,450	16,350(8)	17,800		

※落下防止ピン交換・取付の際はセンタードリルを弊社までお預けください。

水圧試験工具

水圧試験工具価格

(単位：円)

呼び径(mm)	水圧テストポンプ	フランジ蓋	
		7.5K 価格	10K 価格
50	121,300	—	70,500
75		77,000	79,000
100		81,200	84,800
150		88,400	106,200
200		97,200	116,700

※配管仕様：1B ユニオン

ステンレス製密着コア 75・100・150mm用

※QRコードより取扱説明書をご覧ください。

密着コア挿入機 IML-MG

オプション

品　名	価　格(円)
拡張器具 75mm	72,800
拡張器具 100mm	88,600
拡張器具 150mm(SUS製密着コア用)	128,000
拡張ゴム 75mm	18,600
拡張ゴム 100mm	25,900
拡張ゴム 150mm	26,700
穿孔用取付フランジ 75mm SDL用　※1	53,100
穿孔用取付フランジ 75mm SDL1用	58,000
穿孔用取付フランジ 75mm CO2N用	61,400
穿孔用取付フランジ 100mm SDL用　※2	58,100
穿孔用取付フランジ 100mm SDL1用	64,100
穿孔用取付フランジ 100mm CO2N用	70,800
穿孔用取付フランジ 150mm SDL1用※3	83,200
穿孔用取付フランジ 150mm CO2N用	84,600

基本セット　使用する穿孔機により、穿孔用取付フランジが異なります。

品　名	価　格(円)
本体(収納箱付)	1,459,000
芯出しフランジ 75mm	85,400
芯出しフランジ 100mm	97,100
芯出しフランジ 150mm	119,700
穿孔用取付フランジ 75mm	穿孔機により異なる(左記オプション参照)
穿孔用取付フランジ 100mm	穿孔機により異なる(左記オプション参照)
穿孔用取付フランジ 150mm	穿孔機により異なる(左記オプション参照)
挿入用取付フランジ 75mm　※1	53,100
挿入用取付フランジ 100mm ※2	58,100
挿入用取付フランジ 150mm ※3	83,200
挿入ホルダー 75mm　※4	91,400
挿入ホルダー 100mm ※4	114,500
挿入ホルダー 150mm(SUS 製密着コア用) ※4	154,700
工具一式	2,600

挿入用取付フランジ 75mm ※ 1 と穿孔用取付フランジ※ 1、及び 100mm の※ 2 同士、150mm の※ 3 同士はそれぞれ同一品です。
既存の穿孔用フランジはコア挿入用としてはご利用になれません。
※ 4 挿入ホルダーは拡張器具と拡張ゴムのセットになります。

ステンレス製密着コア 40・50mm用

密着コア挿入機 IMS-MG

オプション

品　名	価　格(円)
挿入ホルダー 40mm ※1	13,900
拡張器具 40mm	9,200
拡張器具 50mm	14,000
拡張ゴム 40mm	4,700
拡張ゴム 50mm	5,000
取付フランジ N 式 40mm	11,400
取付フランジ U 式 40mm	12,700

※ 1 挿入ホルダーは拡張器具と拡張ゴムのセットになります。
※ 2 取付フランジは N、U、F 式からお選びください。

基本セット

品　名	価　格(円)
本体(収納箱／ラチェットレンチ付)	194,800
挿入ホルダー 50mm　※1	19,000
取付フランジ N 式 50mm ※2	11,400
取付フランジ U 式 50mm ※2	12,700
取付フランジ F 式 50mm ※2	19,000
合計価格	256,900

ダクタイル鋳鉄管・鋼管用 ステンレス製密着コア CORE-MGS

呼び径40、50 用

呼び径75 以上用

呼び径(mm)	価　格(円)	質　量(kg)
75 ～ 600 ×　40	9,230	0.02
75 ～ 600 ×　50	9,860	
75 ×　75	13,100	0.2
100 ～ 600 ×　75	13,100	
100 × 100	16,130	
150 ～ 600 × 100	16,130	
150 × 150	25,680	
200 ～ 350 × 150	25,680	
400 ～ 600 × 150	25,680	

銅製コア CORE-ST

呼び径(mm)	価　格(円)	挿入ロッド棒	価　格(円)	質　量(kg)
75 ～ 600 × 40	1,770	SD1 用	30,140	0.04
75 ～ 600 × 50	2,350	SD1・SDL 用	37,970	0.1

※コスモバルブ用です。

樹脂製コア CORE-J

樹脂製コア本体

呼び径(mm)	価　格(円)	質　量(kg)
75 ～ 600 ×　40	840	0.01
75 ～ 600 ×　50	870	
75 ×　75	1,230	0.02
100 ～ 600 ×　75	1,230	
100 × 100	3,890	0.03
150 ～ 500 × 100	3,890	
150 × 150	6,330	0.1
200 ～ 600 × 150	6,330	

樹脂製コア用挿入ロッド棒

呼び径(mm)	価　格(円) ( )-ROD-J※1
40	18,300
50	19,400
75	23,100
100	48,600
150	59,200

※1 部品型式は穿孔機型式とあわせてご用命ください。(例：SD1-ROD-J)

Ⅸ. 不断水インサーティング工法

概　要

インサーティング工法は、断水せずに既設管の分岐やプラグ・バルブ等の挿入を行う工法です。当社では「止水と分岐を同時に行いたい」「分岐をあらゆる方向から自由に取出したい」といった多様なニーズに対応できる工法を開発しています。大口径、高水圧管にも施工できるこの技術は、世界に誇る日本水道界の技術革新といえるものです。

原　理

1

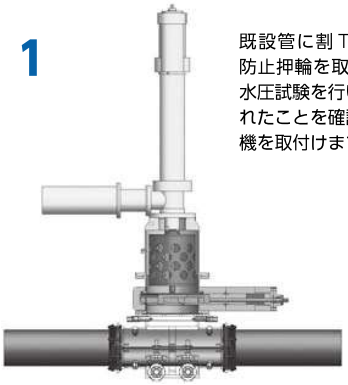

既設管に割Ｔ字管・二つ割離脱防止押輪を取付けます。その後、水圧試験を行い、確実に取付けられたことを確認し、作業弁・穿孔機を取付けます。

2

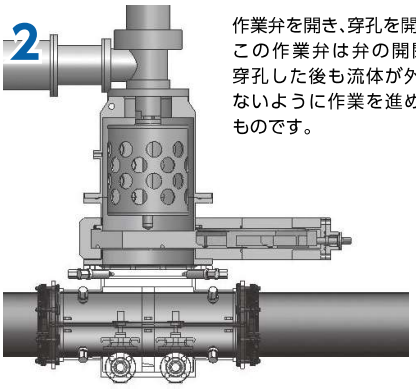

作業弁を開き、穿孔を開始します。この作業弁は弁の開閉により、穿孔した後も流体が外部に漏れないように作業を進めるためのものです。

3

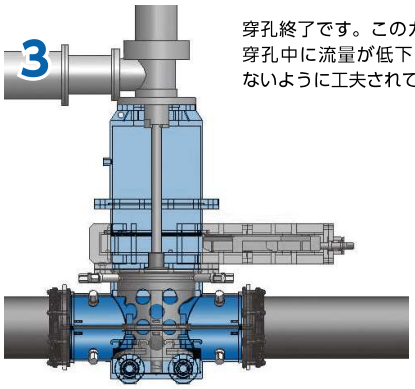

穿孔終了です。このカッターは、穿孔中に流量が低下することがないように工夫されています。

4

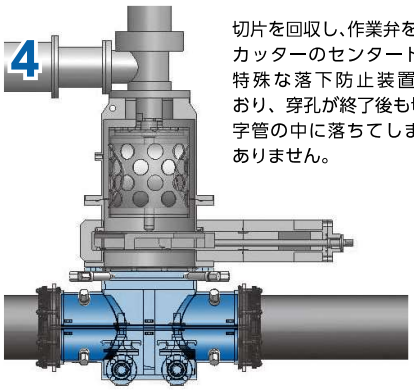

切片を回収し、作業弁を閉じます。カッターのセンタードリルには特殊な落下防止装置がついており、穿孔が終了後も切片が割Ｔ字管の中に落ちてしまうことはありません。

5

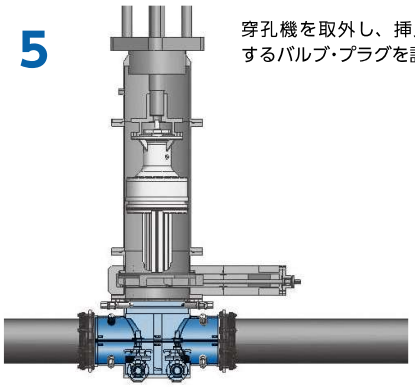

穿孔機を取外し、挿入機、挿入するバルブ・プラグを設置します。

6

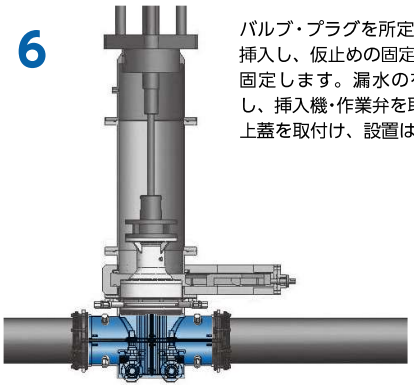

バルブ・プラグを所定の位置まで挿入し、仮止めの固定ネジを締め固定します。漏水の有無を確認し、挿入機・作業弁を取外します。上蓋を取付け、設置は完了です。

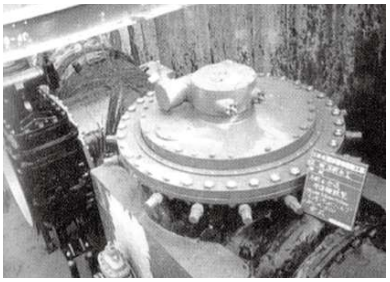

インサーバタフライ弁＋割Ｔ字管Ｍ型弁体離脱式

インサーバタフライ弁　取付作業

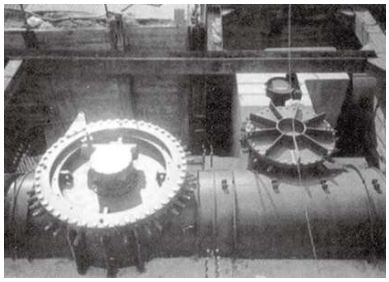

インサーバタフライ弁＋特殊分岐管Ｃカット(DC)

目的別止水法の選択

水道水を止めたい！

ケース 1

今後、長期間使用できる JWWA 規格に準拠した水道用仕切弁を不断水で設置したい。

コスモソフト（呼び径 75～400 のダクタイル鋳鉄管）
耐震型は、3DkN以上の離脱防止機能を有することから、耐震管路にも最適。

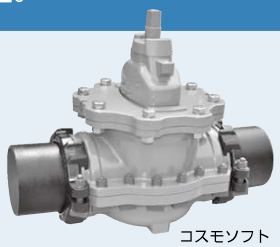
コスモソフト

コスモソフト耐震型

ケース 2

配水管の更新に伴い近い将来不要となるが、水道用仕切弁の代わりに不断水で設置したい。

呼び径 75 ～ 700 まではプラグ 3 型（P3）

プラグ 3 型の適用管種と呼び径	
ダクタイル鋳鉄管	75 ～ 700
鋳鉄管（吋管）	3B ～ 20B
塩化ビニル管	75 ～ 200
鋼管	75 ～ 600
水道配水用ポリエチレン管	75 ～ 200

プラグ 3 型

ケース 3

緊急時に断水範囲を少なくするため、一時的に水道水を止めたい。

エアープラグ呼び径 75 ～ 150 漏水発生時など緊急時に自主施工で一時的に簡易止水をして配管工事が行える。
呼び径50 ならシャットマン

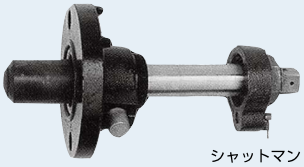
シャットマン

エアープラグ

ソフトシール弁型設置工法

※QRコードより取扱説明書をご覧ください。

コスモソフト ICSC

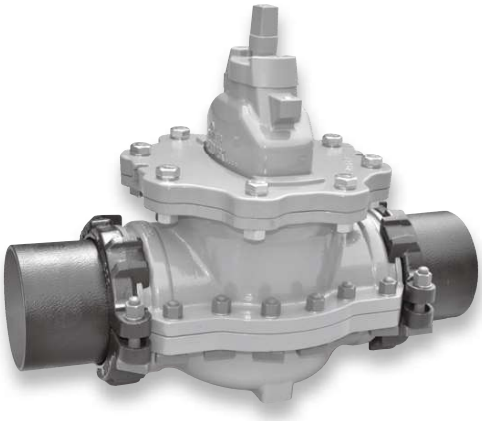

既設管の所定位置に弁箱一体形の特殊割Ｔ字管を設置し、不断水にて JWWA 規格に準拠したソフトシール弁を挿入設置いたします。

管　種	呼び径 (mm)
ダクタイル鋳鉄管	75 ～ 400

※価格はお問い合わせください。

ソフトシール弁型設置工法

コスモソフト耐震型 RICSC

コスモソフトの離脱防止金具を耐震タイプに変更することで、離脱防止力 3DkN を確保できる「コスモソフト耐震型」をラインナップに追加いたしました。

管　種	呼び径 (mm)
ダクタイル鋳鉄管	75 ～ 400

※価格はお問い合わせください。

不断水簡易仕切弁設置工法

※QRコードより取扱説明書をご覧ください。

プラグ3型 P3

呼び径 75～150 3～6B

呼び径 200～700 8～20B

インサーティング工法を用い、既設管路の任意位置に弁の設置が可能です。

管　種	呼び径(mm)
ダクタイル鋳鉄管	75 ～ 700
鋳鉄管（吋管）	3B ～ 20B
塩化ビニル管	75 ～ 200
鋼　管	75 ～ 600
水道配水用ポリエチレン管	75 ～ 200

※価格はお問い合わせください。

ST 式閉止装置

プラグST 型 シャットマン IPST

呼び径 50

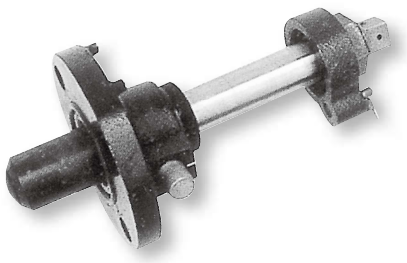

既設管の所定位置にコスモバルブ ST 型を取付け、インサーティング工法により、プラグ ST 型を挿入し止水します。

呼び径※	価　格(円)
本体	169,790
コスモバルブ(STVF・STSF)	54,450
挿入装置	163,370

※ダクタイル鋳鉄管・鋼管・硬質塩化ビニル管　各50mm
S50 形には使用できません。

エアープラグ(簡易止水) AP

割 T 字管　挿入工具

作業弁取付状態

施工完了

エアープラグは、小さい穿孔口から本体を挿入・拡張することで簡易止水を行う工法です。緊急工事などに適しています。

管　種	呼び径(mm)
ダクタイル鋳鉄管	75・100・150
塩化ビニル管	
鋼　管	

※水道配水用ポリエチレン管についてはお問い合わせください。

※価格はお問い合わせください。

スルース弁型設置工法

インサーバルブ IV

既設管の所定位置に弁箱一体形の特殊割Ｔ字管を設置し、インサーティング工法により、不断水用仕切弁を挿入設置します。手動減速機を取付けることができます。

管　種	呼び径(mm)
ダクタイル鋳鉄管	75 ～
鋳鉄管(吋管)	3B ～
鋼　管	75 ～
ヒューム管	

※その他の管種はお問い合わせください。
※価格はお問い合わせください。

バタフライ弁型設置工法

インサーバタフライ弁 IB

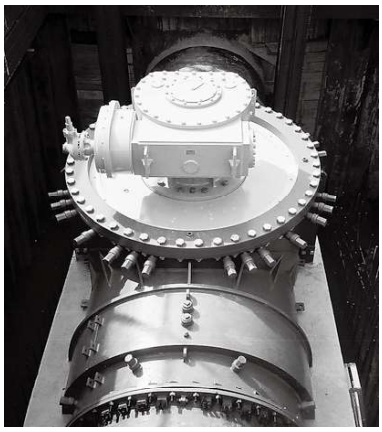

既設管の所定位置に弁箱一体形の特殊割Ｔ字管を設置し、インサーティング工法により、不断水用バタフライ弁を挿入設置します。手動減速機・電動減速機を取付けることができます。呼び径350以上の弁には副弁を設置できます。また必要により排水設備・洗浄設備を設置することも出来ます。

管　種	呼び径(mm)
ダクタイル鋳鉄管	300 ～
鋳鉄管(吋管)	12B ～
鋼　管	300 ～
ヒューム管	

※その他の管種はお問い合わせください。
※価格はお問い合わせください。

プラグ型設置工法

インサープラグ IP

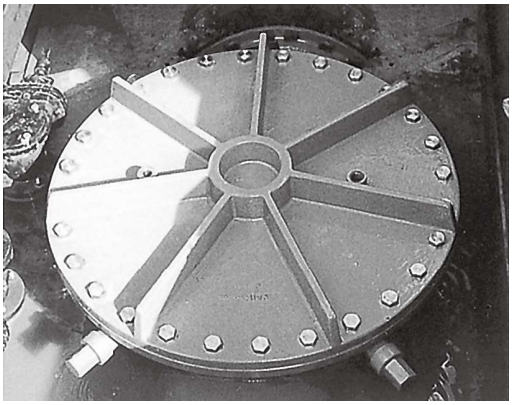

既設管の所定位置に弁箱一体形の特殊割Ｔ字管を設置し、インサーティング工法により、プラグ(栓)を挿入し止水します。また、プラグ(栓)のみ不断水撤去できます。

管　種	呼び径(mm)
ダクタイル鋳鉄管	75 ～
鋳鉄管(吋管)	10B ～
鋼　管	200 ～
ヒューム管	150 ～

※その他の管種はお問い合わせください。
※価格はお問い合わせください。

不断水更新工法

※全て離脱防止力３DkN 仕様

３Ｄバルブシリーズ 3DVCS 3DVCU

３タイプのバリエーションで現場にあった不断水更新工法をご提供します。

適用管種	ダクタイル鋳鉄管
適応呼び径	100 × 100、150 × 150、200 × 200、250 × 250、300 × 300
分岐のバリエーション	呼び径 100・150 の場合　直管（メカ挿し口・K形受口）、曲管（メカ挿し口、45°・90°）
	呼び径 200 以上の場合　直管（メカ挿し口・K形受口）、曲管（メカ挿し口、45°）

※価格はお問い合わせください。

コスモ３Ｄバルブ　仮設配管に不断水三方弁

コスモ３Ｄバルブは、バルブ操作で通水方向を任意に切換えることができる仮設配管切換えに適した三方弁です。

コスモ３Ｄ切換ベンド　永久切り回しに不断水切換ベンド

コスモ３Ｄ切換ベンドは、曲管構造の切換ベンドを挿入することで管路の流れを切換える永久切り回しタイプの分岐管です。

コスモ３Ｄバルブ新設用　連絡弁として新設配管用三方弁

コスモ３Ｄバルブ新設用は、新設配管時に設ける三方弁で、バルブ操作で通水方向を任意に切換えることができ、既設配管との連絡弁に適しています。

不断水 浅層埋設型 切換弁

R バルブ IR

既設管の所定位置に独自で開発した弁体を挿入・設置することにより、管路の仮設・移設・切り廻し工事が敏速に施工出来ます。分岐位置を既設管と同じ高さに配置し、既設管上面から製品上部までの高さを低く押さえていますので浅層埋設管路に最適です。分岐側を閉止状態にして弁体を挿入し設置工事を完了させ、移設・新設管路等完了後、弁体の操作により支障管側閉止、または再度分岐管側閉止など通水方向の切換えを可能とした製品です。

管　種	呼び径 (mm)
ダクタイル鋳鉄管	75 ～ 250

※その他の管種はお問い合わせください。
※価格はお問い合わせください。

切換弁型設置工法

※QRコードより取扱説明書をご覧ください。

インサー切換弁 IR

掘削図

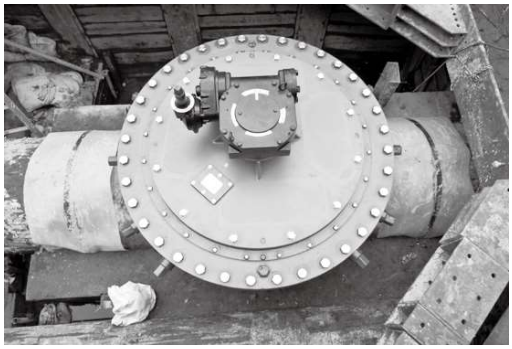

既設管の所定位置に弁箱一体形の特殊割 T 字管を設置し、インサーティング工法により、内弁箱と扇形弁を挿入設置します。分岐側閉止状態に弁体を挿入し設置工事を完了させ、移設工事等完了後、弁体の操作により支障管側閉止、または再度分岐側閉止等、通水方向切換えを可能とした工法です。

管　種	呼び径 (mm)
ダクタイル鋳鉄管	300 ～
鋳鉄管 (吋管)	12B ～
鋼　管	300 ～
ヒューム管	

※その他の管種はお問い合わせください。
※価格はお問い合わせください。

プラグ分岐型設置工法

インサープラグ分岐型 ID

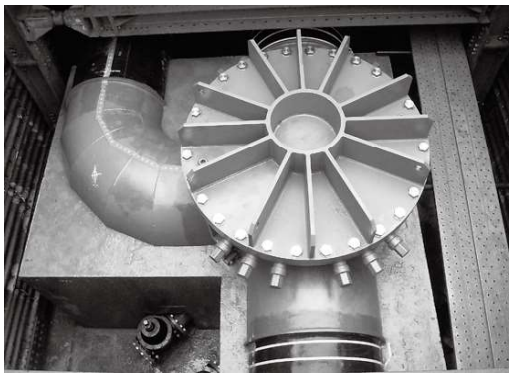

既設管の所定位置に弁箱一体形の特殊割Ｔ字管を設置し、インサーティング工法により、Ｒ形プラグを挿入し固定します。既設管の分岐箇所に設置し、移設管布設の完了を持ってプラグの挿入を行い、同時に流体の方向を移設管側に切換えます。分岐部は曲管の溶接によって自由な方向（角度）とすることが出来ます。

管　種	呼び径（mm）
ダクタイル鋳鉄管	150 ～
鋳鉄管（吋管）	10B ～
鋼　管	150 ～
ヒューム管	

※その他の管種はお問い合わせください。
※価格はお問い合わせください。

夾雑物排出装置設置工法

※QRコードより取扱説明書をご覧ください。

インサーストレーナー IS

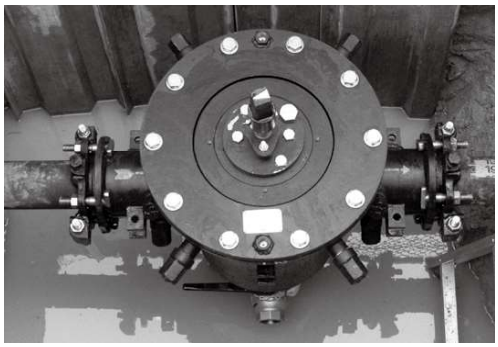

不断水にてエレメント（ろ過部分）を挿入設置し、管路内の夾雑物の排出が出来ます。

※断水型も可能です。

※価格はお問い合わせください。

X. リノベーション工法

概　要

リノベーション工法は、当社の不断水工法の技術を駆使して、不断水のまま交換や撤去を行う工法の総称です。
不要になった分岐配管・割Ｔ字管・不断水装置を撤去することで次の工事の際に支障をきたさないようにしたり、老朽化した補修弁・空気弁・消火栓・人孔蓋を新規のものと交換することで、その管路を長く安全に使用し続けることができます。

■ 補修弁交換工法

●既設補修弁サイズ　呼び径75 ～ 150
●３種類の施工方法を用いて、不断水で補修弁・空気弁・消火栓を交換できます。

置きこま式 …… 既設補修弁が空気弁等の取外し可能な程度の止水性を持つ場合等に適応します。
施工スペースは小さく、短時間で施工できます。

スライドプレート式 …… 既設補修弁が止水不良の場合や補修弁が設置されていない場合等に適応します。
施工スペースは小さく、短時間で施工できます。

メカニカル式 …… 既設補修弁が開閉不能な場合や、圧力が高い場合等に適応します。

施工前

施工後

■ 双口空気弁交換工法

双口空気弁で下に補修弁や短管がある場合でもスライドプレート式で対応できます。
双口空気弁のみの場合、双口空気弁の下部を切断後スライドプレート式で対応できます。

施工前

施工後

■ 人孔蓋更新工法

大口径管路の付帯設備（人孔蓋、空気弁、消火栓など）の漏水や故障は、その修繕に大規模な断水を伴う事が懸念されてきました。人孔蓋更新工法は不断水工法の技術を駆使して、老朽化した既設の人孔蓋を撤去し、人孔蓋自体だけでなく劣化したパッキンを除去することで腐食部分を丸ごと取り除き、新規の人孔蓋に取替える工法です。

施工前

施工後

■ 防錆工法

T 字管の分岐縦管部は、水の流れが少なく錆が発生し易いため、錆によって管の内部が縮径し、上方に設置されている消火栓や空気弁が機能を果たせなくなる恐れがあります。
その縦管内部の縮径を防ぐことを目的とし、不断水でステンレス製のコアを挿入する工法です。

施工前

施工後

■ 分岐配管撤去工法

不要になった配水管を分岐部から不断水で撤去する工法です。
分岐部に直接専用の蓋を取付け、工事を完了するため、作業用の仮バルブ等は一切残りません。

■ 割Ｔ字管撤去工法

不要になった割Ｔ字管及び仕切り弁を不断水で撤去する工法です。
分岐部に直接専用の蓋を取付け、工事を完了するため、作業用の仮バルブ等は一切残りません。穿孔穴にコアを取付けるため、防食性や止水性に優れています。
割Ｔ字管が傾いている場合や割Ｔ字管と穿孔穴が芯ずれしている場合でも対応できます。

施工前

施工後

■ 仮配管用割 T 字管撤去工法

ヨネ(株)、玉川水緑建設(株)、コスモ工機(株)の 3 社による共同開発により、3D SEAL CORE を採用した仮配管用割T字管撤去工法を開発しました。
3D SEAL CORE により、今まで残置されていた割 T 字管のスムーズな撤去が可能になり、同時に不断水穿孔穴の防錆も可能です。

割T字管・仕切弁

3D SEAL CORE と閉塞栓

保護カバー

■ SDF 工法

従来の既設管内挿入工法では施工できない曲がり管を含む中小口径の既設管にステンレス・フレキ管を引込み、管路更新を行う工法です。
軌道下や河川下の伏越し配管、交通量が多い道路の横断や他企業の埋設物が輻輳している場所など、開削が困難な場所に布設されている既設管の更新に有効です。

軌道横断箇所での施工

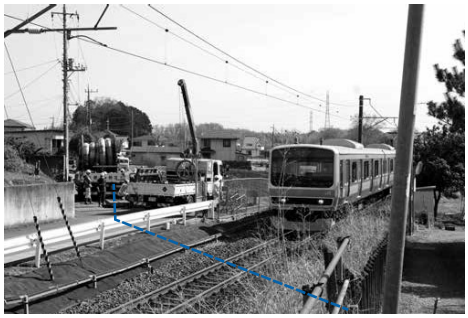

引込み状況

令和7年度　プラグ3型（コスモストッパー）価格表

鋳鉄管用	呼び径		φ75	φ100	φ125	φ150	φ200	φ250	φ300	φ350	φ400
	材料費		264,000	295,000	376,000	433,000	919,000	1,449,000	1,684,000	2,776,000	3,180,000
	工事費		249,000	261,000	288,000	297,000	359,000	534,000	733,000	980,000	1,313,000
	合計		513,000	556,000	664,000	730,000	1,278,000	1,983,000	2,417,000	3,756,000	4,493,000
ポリ管用	呼び径		φ75	φ100	φ125	φ150	φ200	φ250	φ300	φ350	φ400
	材料費		292,000	382,000		564,000	1,012,000				
	工事費		274,000	287,000		326,000	395,000				
	合計		566,000	669,000		890,000	1,407,000				
石綿管用	呼び径		φ75	φ100	φ125	φ150	φ200	φ250	φ300	φ350	
	材料費		※都度、ご使用予定の際にお問い合わせください。								
	工事費										
	合計										
塩ビ管用	呼び径	φ50	φ75	φ100	φ125	φ150	φ200				
	材料費	224,240	264,000	295,000	376,000	433,000	919,000				
	工事費	249,000	249,000	261,000	288,000	297,000	359,000				
	合計	473,240	513,000	556,000	664,000	730,000	1,278,000				
鋼管用	呼び径		φ75	φ100	φ125	φ150	φ200				
	材料費		264,000	295,000	376,000	433,000	919,000				
	工事費		249,000	261,000	288,000	297,000	359,000				
	合計		513,000	556,000	664,000	730,000	1,278,000				

中蓋挿入工事価格

呼び径		φ50	φ75	φ100	φ125	φ150	φ200	φ250	φ300	φ350	φ400
材料費		ご用意願います	69,000	78,000	136,000	128,000	176,000	252,000	311,000	394,000	507,000
工事費	同時	67,000	67,000	69,000	97,000	100,000	117,000	154,000	164,000	266,000	274,000
	単独	158,000	198,000	208,000	231,000	237,000	287,000	428,000	585,000	784,000	1,049,000

※塩ビ管用φ50はプラグST型になります。また鋼管用φ250以上は溶接式になります。
※上記にないサイズにつきましては、別途御見積させて頂きます。
※平日・昼間施工。（夜間及び土・日曜日、祝祭日の工事費は30%UPになります。）
※上記金額には土木工事費及び諸経費は含まれておりません。

令和7年度コスモソフト価格表

（単位　円）

サイズ	材料費	工事費	合　計
φ７５	476,000	448,000	924,000
φ１００	533,000	469,000	1,002,000
φ１５０	780,000	520,000	1,300,000
φ２００	1,350,000	545,000	1,895,000
φ２５０	1,980,000	793,000	2,773,000
φ３００	2,728,000	978,000	3,706,000
φ３５０	5,000,000	1,525,000	6,525,000
φ４００	5,725,000	1,859,000	7,584,000

※夜間及び土・日曜日、祝祭日の工事費は３０％ＵＰになります。

※上記金額には掘削・土止・コンクリート防護工等の土木費及び諸経費は含まれておりません。

令和7年度コスモソフト耐震型価格表

（単位　円）

サイズ	材料費	工事費	合　計
φ７５	488,000	472,000	960,000
φ１００	548,000	495,000	1,043,000
φ１５０	839,000	547,000	1,386,000
φ２００	1,525,000	599,000	2,124,000
φ２５０	2,233,000	836,000	3,069,000
φ３００	2,975,000	1,075,000	4,050,000
φ３５０	5,199,000	1,608,000	6,807,000
φ４００	5,960,000	1,960,000	7,920,000

※夜間及び土・日曜日、祝祭日の工事費は３０％ＵＰになります。

※上記金額には掘削・土止・コンクリート防護工等の土木費及び諸経費は含まれておりません。

※上記以外の価格につきましてはお問合せ下さい。

令和7年度　不断水分岐工事価格

（単位：円）

本管＼分岐	40･50	75	100	150	200	250	300	350	400
50	125,000								
75	125,000	157,000							
100	125,000	159,000	162,000						
150	130,000	160,000	162,000	165,000					
200	130,000	161,000	164,000	167,000	224,000				
250	130,000	162,000	165,000	171,000	225,000	423,000			
300	131,000	165,000	167,000	175,000	228,000	426,000	428,000		
350	132,000	168,000	171,000	175,000	234,000	431,000	436,000	458,000	
400	136,000	171,000	172,000	176,000	241,000	436,000	441,000	460,000	526,000

※平日・昼間施工。（夜間及び土・日曜日、祝祭日の工事費は30％UPになります。）

※上記金額はコスモバルブST型（K形受口、免震型含む）及び割T字管B・C・M型のうち、
　ボルト締付方式の施工となる製品（弁体離脱式を除く）を対象としております。

※上記金額には材料費・土木工事費及び、消費税は含まれておりません。

令和７年度コア挿入工事価格表

呼び径	材料費 上段：銅製 下段：SUS製	工事費
40	1,770	14,300
	9,230	
50	2,350	
	9,860	
75×75	—	18,700
	13,100	
100～600×75	—	
	13,100	
100×100	—	24,200
	16,130	
150～600×100	—	
	16,130	
150×150	—	48,400
	25,680	
200～600×150	—	
	25,680	

※　弊社コスモバルブST型（耐震・免震型含む）・割T字管B・C・M型設置後の施工（不断水分岐付帯工事）に限らせて頂きます。
※　令和２年度より分岐径φ７５以上の銅製コアの販売は終了しております。

令和7年度　耐震型ロックバルブ　不断水分岐工事価格

・耐震型ロックバルブ、二型

（単位：円）

本管＼分岐	50	75	100	150	200	250	300
75	183,000	183,000					
100	183,000	183,000	197,000				
150	185,000	185,000	212,000	230,000			
200	185,000	185,000	212,000	230,000	264,000		
250	185,000	185,000	212,000	230,000	275,000	491,000	
300	197,000	197,000	225,000	258,000	275,000	521,000	548,000
350	197,000	197,000	225,000	258,000	275,000	521,000	548,000
400					275,000	546,000	616,000
450					347,000	546,000	616,000

※平日・昼間施工。（夜間及び土・日曜日、祝祭日の工事費は30％UPになります。）
※上記金額には材料費・土木工事費及び、消費税は含まれておりません。
※分岐径φ200～はﾛｯｸﾊﾞﾙﾌﾞ二型となります。K形受口、ﾒｶ挿し口付共上記価格となります。

令和7年度　コスモロータリーバルブ分岐工事価格

本管＼分岐	150	200	250	300	350	400	450	500
200	200,000	269,000						
250		270,000	508,000					
300			511,000	514,000				
350					550,000			
400						631,000		
450							1,181,000	
500								1,224,000

※平日・昼間施工。（夜間及び土・日曜日、祝祭日の工事費は30％UPになります。）

※上記金額には材料費・土木工事費及び、消費税は含まれておりません。