エアーバッグ式
止水工法用機材

エアーバッグ式止水工法（ABS工法）は、エアーバッグを管内の所定の位置に挿入した後、エアーバッグを膨らませ、管路の局部断水をする工法であります。

エアーバッグ

型式	価格	適用
SB- 50H	46,200	φ40･50
SB- 75H	68,150	φ75
SB- 100H	74,970	φ100
SB- 150H	124,510	φ125･150
SB- 200H	381,150	φ200 0.7MPa以下

ストッパーサドル

呼び径	鋳鉄管用	塩ビ管 鋼管用	石綿管用	鋳鉄管用 (全周ゴム形)	配水用 ポリエチレン管用
75	42,190	44,730	52,100	50,610	46,410
100	43,840	46,240	55,140	52,600	48,220
150	60,600	60,600	74,450	72,720	66,660
200	139,760	－	－	－	－

工 事 費

＊地域・管路状況により変動します。担当営業員にご確認願います。

呼び		適　用
40･50		1) 工事費内訳は、サドル取付け、保持金具取付け･取外し、止水作業、キャップ取付け 2) 交通費、特例止水作業、休日・夜間作業等は、別途ご請求申し上げます。 3) 穿孔作業は、別途見積致します。
75		
100		
125･150		
200		

- 呼び 40､50､125については、ボール式サドル付分水栓（キャップ2個付）をご使用願います。
- 使用できるボール式サドル付分水栓については、寸法等で制限がありますのでご注意願います。
- 他の管種・口径については、お問い合わせください。

エアーバッグ式止水工法　呼び径100　セット構成

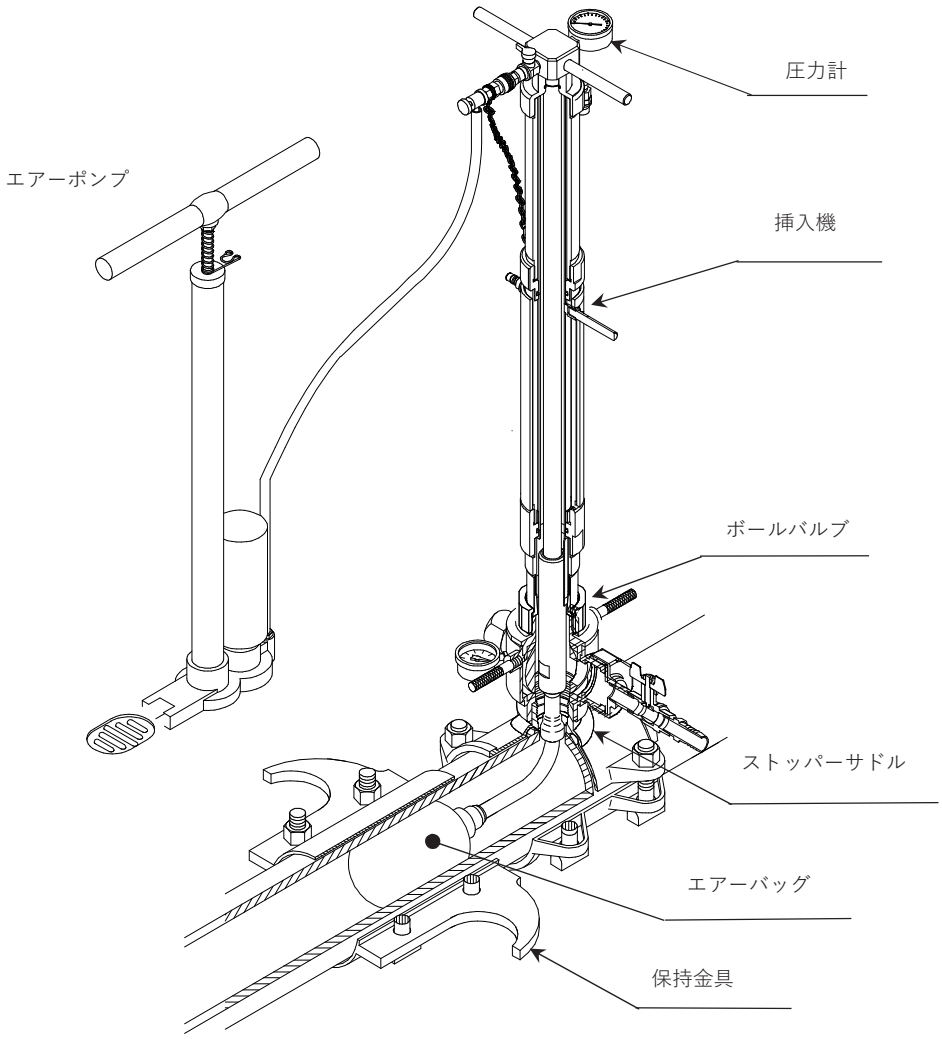

止水機具	栓装着機具	ストッパーサドル	エアーバッグ
挿入機	栓装着機	サドル	エアーバッグ
挿入機ハンドル	ボールバルブ	バンド	
エアーポンプ	片口スパナ	栓セット	
圧力計付き蓋	ソケットドライバー	キャップ	
鋳鉄・塩ビ・鋼管用保持金具	ホース	ボルト・ナット	
石綿管用保持金具		ポリエチレンシート	
鋼杭		ゴムバンド	
ボルト・ナット			